CONFIGURAÇÃO P/ PLOTAGEM		
Nº DA COR	Nº DA PENA	ESP. DA PENA
1	7	0.90
2	7	0.10
3	7	0.40
4	7	0.70
5	7	0.50
6	7	0.20
7	7	0.25
10	10	0.20
20	1	0.20
21	7	0.15
30	7	0.30
32	32	0.25
254	254	0.17
255	255	0.17
ESC. P/ PLOTAR 1=0.025		
Nº DO ARQUIVO PETRIHDEELT1_R0		
JAMSON 21102010		

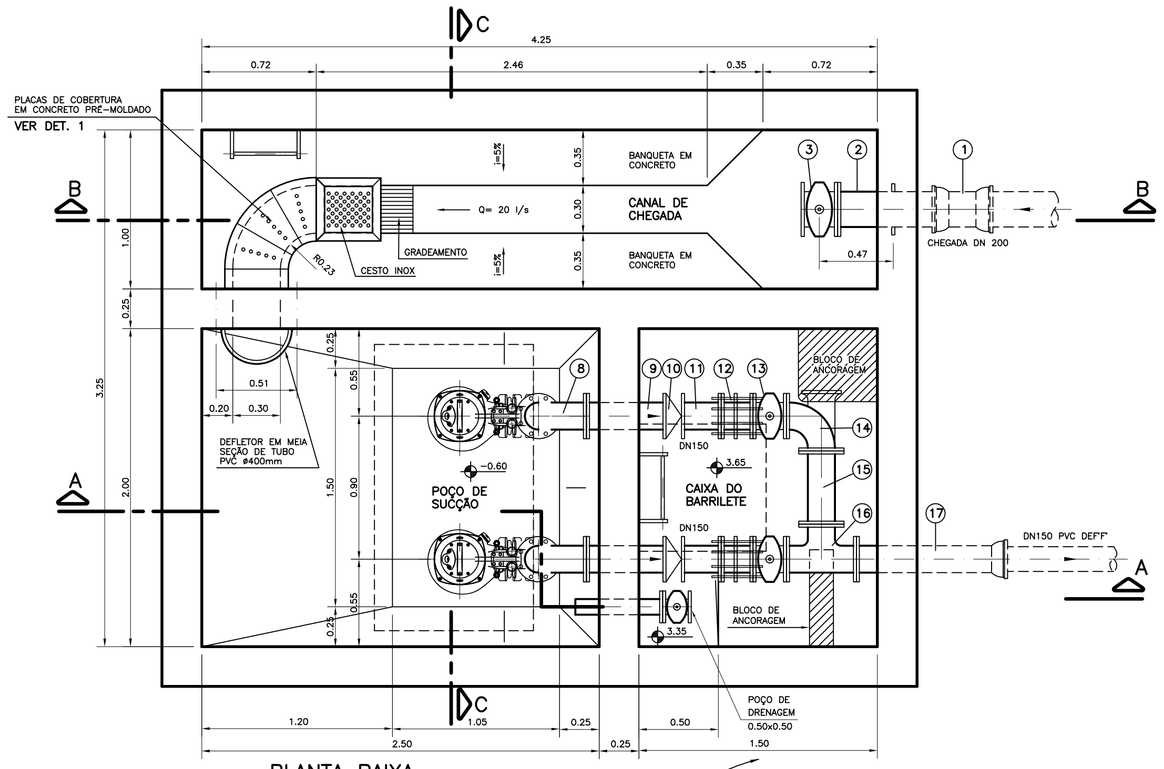

PLANTA BAIXA
ESC. 1:25

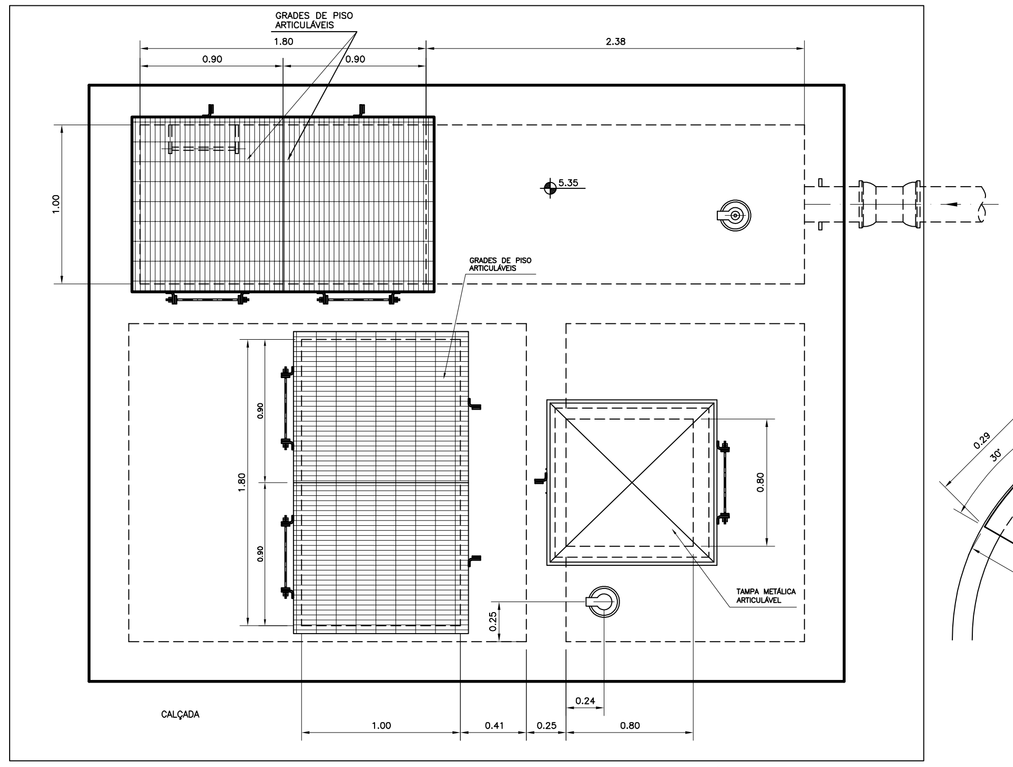

VISTA SUPERIOR
ESC. 1:25

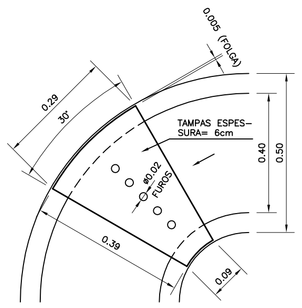

DET. 1
ESC. 1:10

RELAÇÃO DE MATERIAL

POS.	DISCRIMINAÇÃO	ABREV. FABR.	MATERIAL	DIAM. (mm)	UNID.	QUANT.	OBSERVAÇÃO
1	LUVA COM BOLSAS	LJGS	F.F.	200	UN	01	
2	EXTR. FLANGE E PONTA COM ABA DE VEDAÇÃO	EPFAV10	F.F.	200	UN	01	
3	REGISTRO EURO 23 COM CABEÇOTE	REUROCC16	F.F.	200	UN	01	
4	HASTE PROL. QUAD. E BOCA DE CHAVE L=3.03m	HQC1	AÇO	1.1/8"	UN	01	
5	MANCAL INTERMEDIÁRIO	MIH1	F.F.	1.1/8"	UN	01	
6	CONJ. MOTO-BOMBA SUBMERSÍVEL, MARCA ABS MOD. XFP 80C CB1 PE28/4-C-60Hz, 2.80Kw	–	–	80x80	CJ.	02	OU SIMILAR
6a	REDUÇÃO CONCÊNTRICA COM FLANGES	RFF10	F.F.	150x80	UN	02	
7	TUBO COM FLANGES L=3.58m	TFL10	F.F.	150	UN	02	
8	CURVA 90° COM FLANGES	C90FF10	F.F.	150	UN	02	
9	TUBO COM FLANGES L=0.58m	TFL10	F.F.	150	UN	02	
10	V.R. WAFER, PORT. ÚNICA, RTS, PN10, COMPLETA	–	F.F.	150	UN	02	OU SIMILAR
11	TOCO COM FLANGES L=0.25m	TOF10	F.F.	150	UN	02	
12	JUNTA DE DESMONT. TRAVADA AXIALMENTE	JTDA10	F.F.	150	UN	02	
13	VALV. GAV. COM FLANGES E VOLANTE	EURO23	F.F.	150	UN	02	OU SIMILAR
14	CURVA 90° COM FLANGES E PÉ	CP90FF10	F.F.	150	UN	01	
15	TUBO COM FLANGES L=0.46m	TFL10	F.F.	150	UN	01	
16	TÊ COM FLANGES	TFF10	F.F.	150	UN	01	
17	TUBO FLANGE E BOLSA L=0.80m	TFB10	F.F.	150	UN	01	
18	TUBO PONTA E FLANGE L=0.48m	TFP10	F.F.	80	UN	01	
19	VALV. GAV. COM FLANGES E CABEÇOTE	EURO23	F.F.	80	UN	01	OU SIMILAR
20	HASTE PROL. QUAD. E BOCA DE CHAVE L=1.53m	HQC1	AÇO	1.1/8"	UN	01	
21	TAMPA PARA REGISTRO	TD5	F.F.	100	UN	01	
22	JUNTA PARA FLANGES	ABF10	BORR.	80	UN	01	
23	JUNTA PARA FLANGES	ABF10	BORR.	100	UN	01	
25	JUNTA PARA FLANGES	ABF10	BORR.	150	UN	15	
25	JUNTA PARA FLANGES	ABF10	BORR.	200	UN	01	
26	PARAFUSOS PARA FLANGE	PPF10	AÇO	16x80	UN	16	
27	PARAFUSOS PARA FLANGE	PPF10	AÇO	20x90	UN	128	

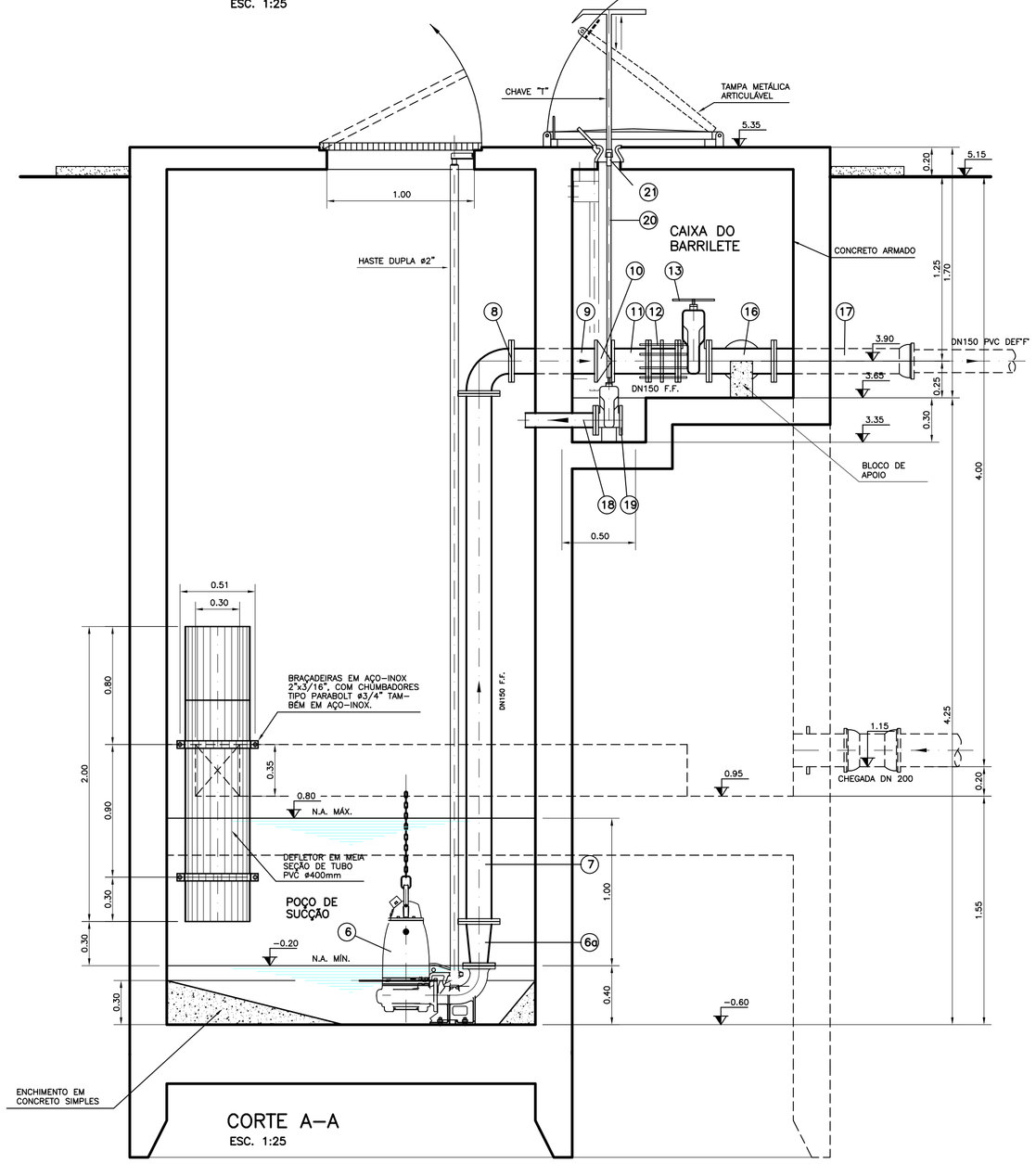

CORTE A–A
ESC. 1:25

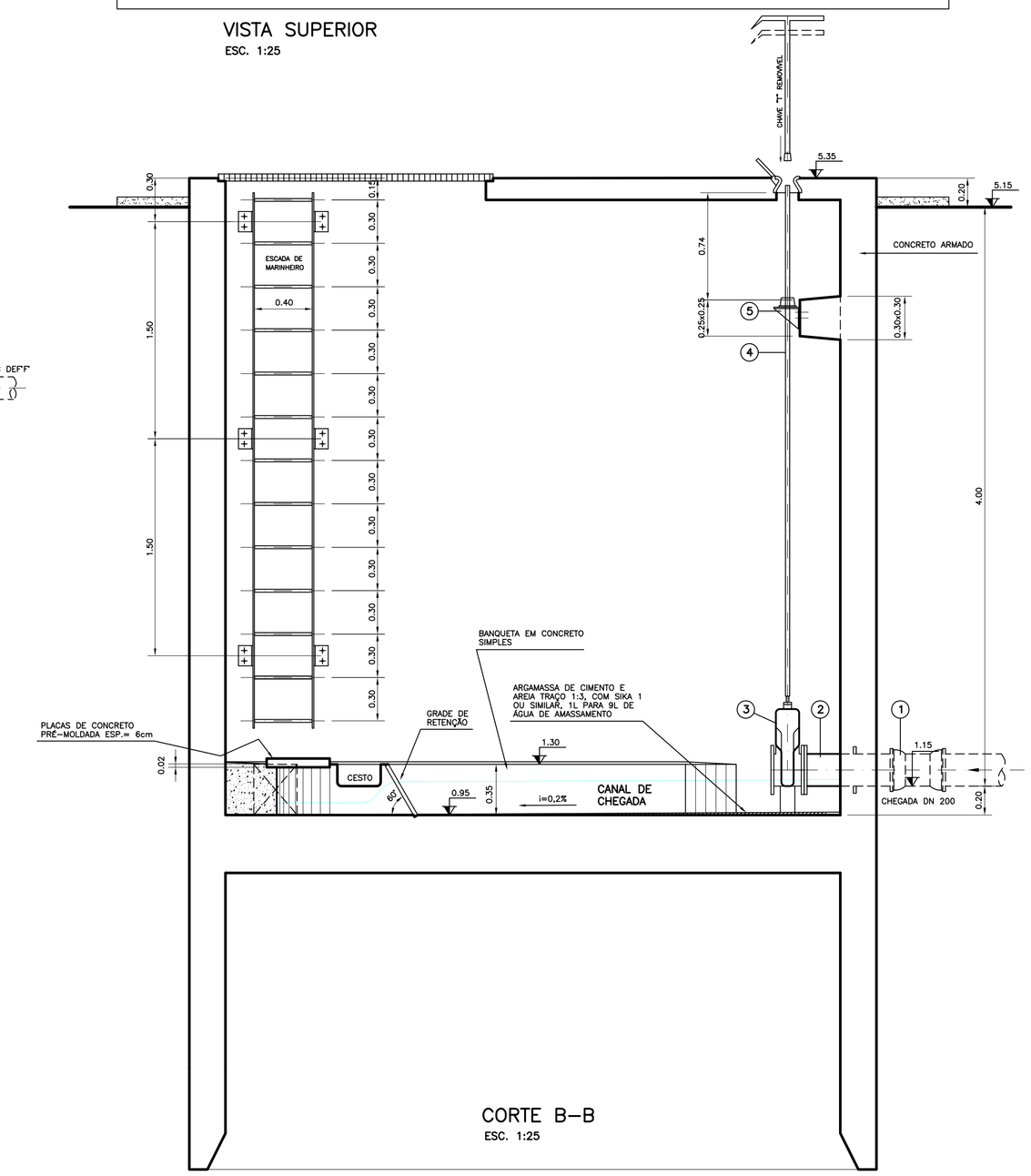

CORTE B–B
ESC. 1:25

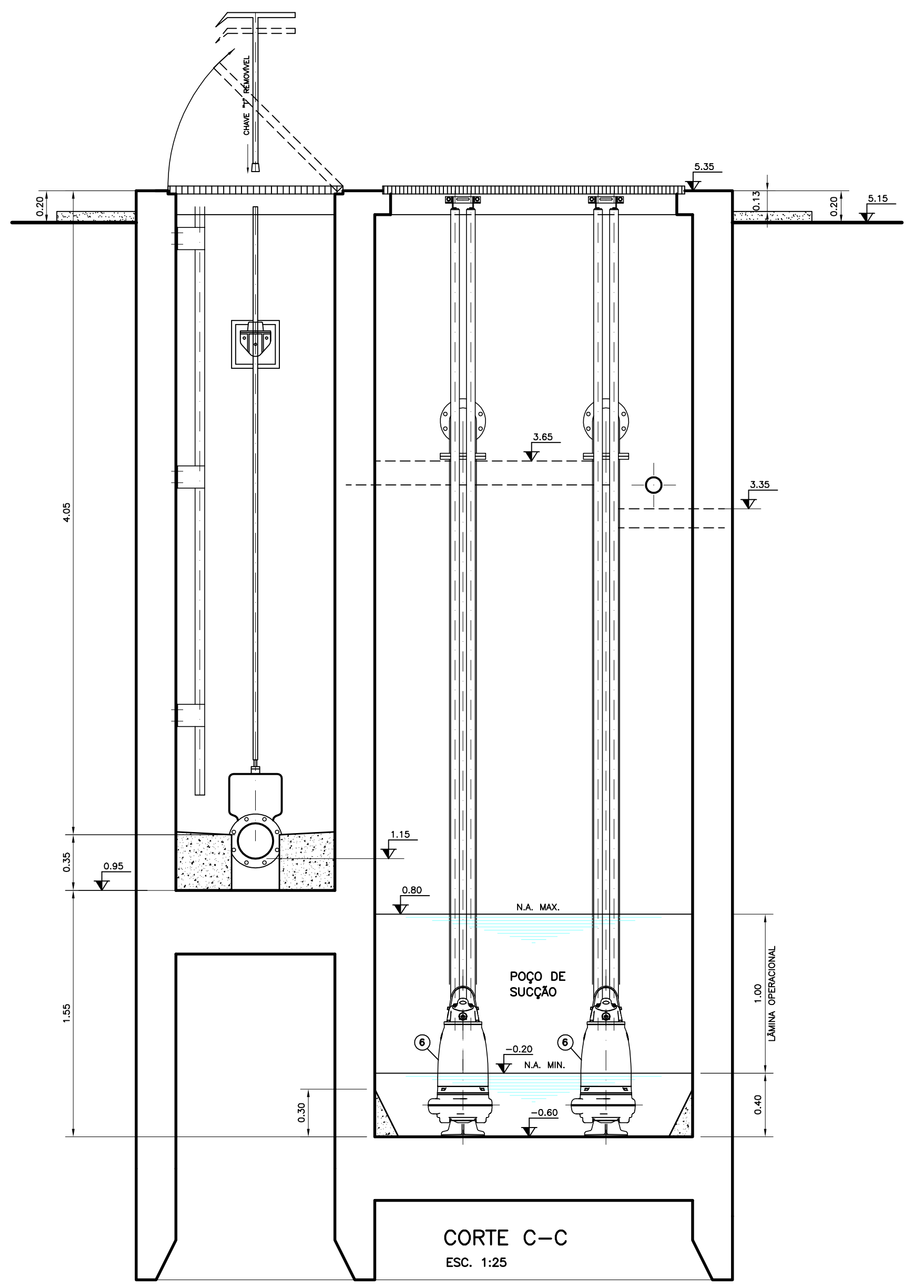

CORTE C–C
ESC. 1:25

FL. 2/2

Nº	DATA	REVISÃO	EXECUTADO POR	APROVADO POR	DESO ACEITO	DESO DATA	DESENHO DE REFERÊNCIA TÍTULO	DESENHO DE REFERÊNCIA NÚMERO

NOTAS

DESO
VISTO E ACEITO
ESTA ACEITAÇÃO NÃO ISENTA A CONTRATADA DAS RESPONSABILIDADES E OBRIGAÇÕES CONTIDAS NO CONTRATO

ANALISADO
APROVADO
VISTO

EXECUTADO POR
enpro® ENGENHARIA DE PROJETOS E OBRAS LTDA.
PRAÇA ASSIS CHATEAUBRIAND, 578 – BAIRRO SALGADO FILHO – ARACAJU/SE – CEP 49.020-360
FONE: (0xx79) 3211-2232 – FAX (0xx79) 3214-2570
http://www.enpro-projetos.com.br E-mail: enpro@enpro-projetos.com.br

DESENHO	M.T.C.	AGO/10
PROJETO	M.T.C.	AGO/10
APROVADO — ASSINATURA		AGO/10
NOME	SÉRGIO DUARTE LEITE	CREA 1892-SE

DESO COMPANHIA DE SANEAMENTO DE SERGIPE

PROJETO EXECUTIVO DO SISTEMA DE ESGOTOS SANITÁRIOS DA ZONA DE EXPANSÃO DE ARACAJU

PROJETO HIDRÁULICO – ESTAÇÃO ELEVATÓRIA EE–03C

PLANTAS, CORTES E DET. 1

REVISÃO	ESCALA	Nº DESO	Nº FIRMA
0	INDICADA		PE/751–HD–EEL–11