CONFIGURAÇÃO P/ PLOTAGEM		
Nº DA COR	Nº DA PENA	ESP. DA PENA
2	7	0.10
3	7	0.30
4	7	0.40
5	7	0.50
6	7	0.60
7	7	0.25
8	7	0.05
9	7	0.20
21	7	0.15
50	2	0.20
90	3	0.20
160	5	0.10
170	5	0.50
253	253	0.10
ESC. P/ PLOTAR 1=2.00		

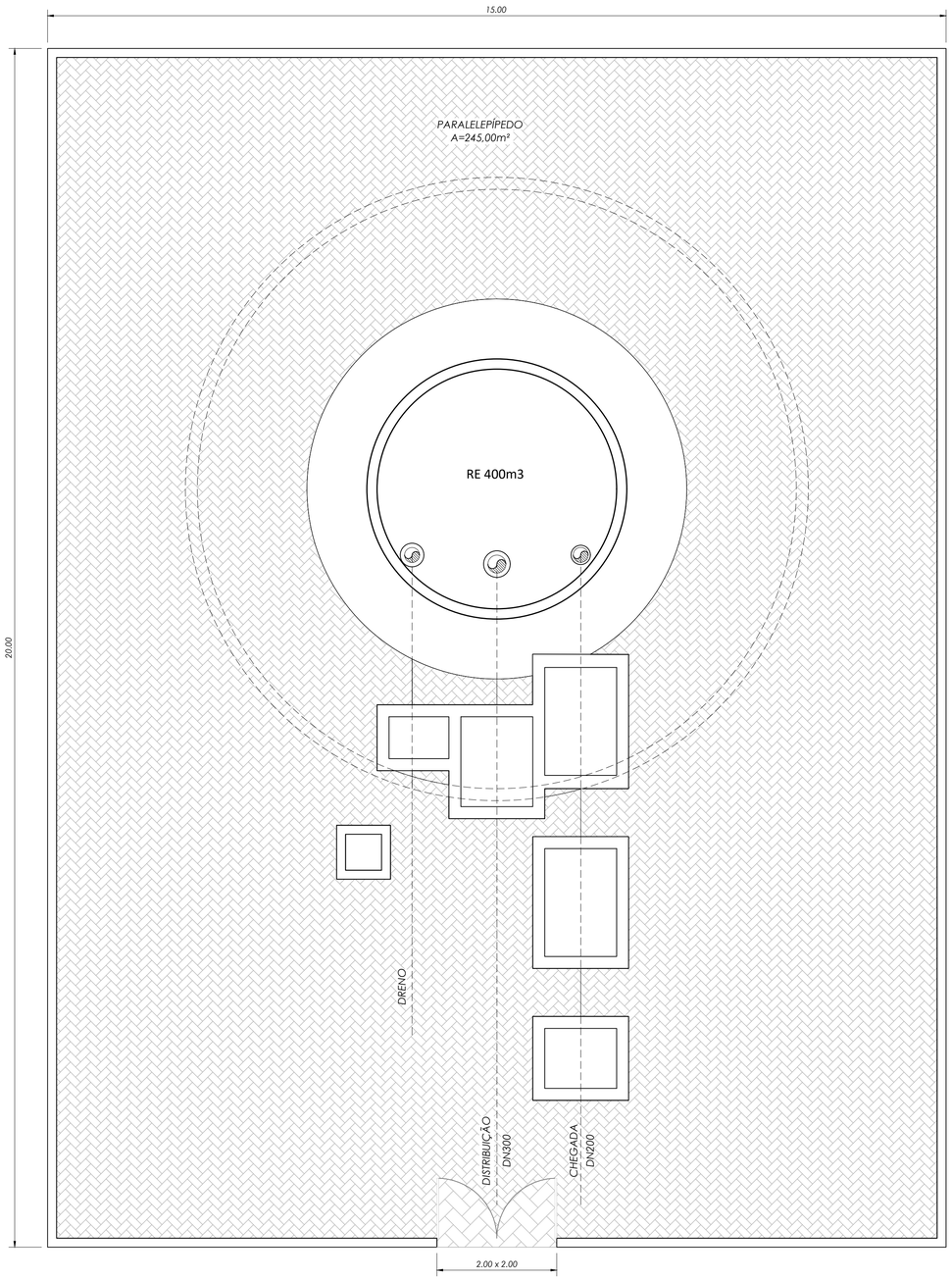

PLANTA DA ÁREA
ESC. 1:50

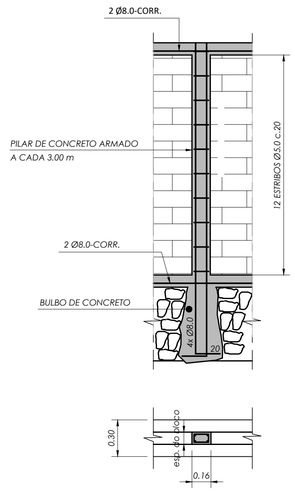

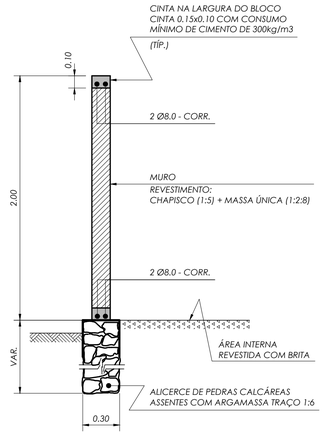

DETALHE DO MURO
ESC. 1:25

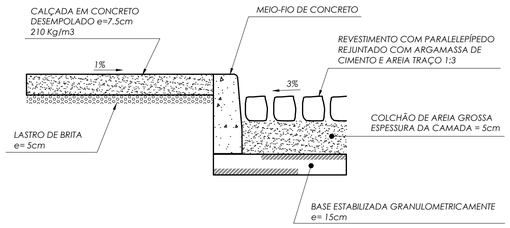

DETALHE DA PAVIMENTAÇÃO
SEM ESCALA

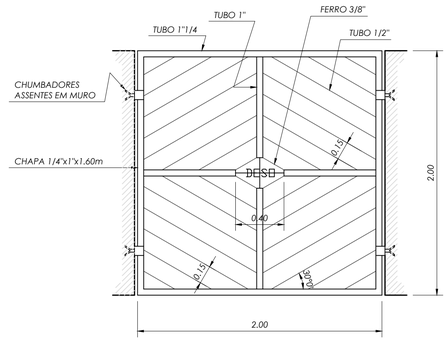

DETALHE DO PORTÃO
ESC. 1:25

REVISÃO					DESO		DESENHO DE REFERÊNCIA	
Nº	DATA	DESCRIÇÃO	EXECUTADO POR	APROVADO POR	ACEITO	DATA	TÍTULO	NÚMERO

NOTAS

DESO
VISTO E ACEITO
ESTA ACEITAÇÃO NÃO ISENTA A CONTRATADA DAS RESPONSABILIDADES E OBRIGAÇÕES CONTIDAS NO CONTRATO

ANALISADO	
APROVADO	
VISTO	

EXECUTADO POR

TOPOGRAFIA		
DESENHO TOPOGRAFIA		
PROJETO	DESO	FEV/2024
DESENHO PROJETO	DESO	FEV/2024
APROVAÇÃO		

DESO COMPANHIA DE SANEAMENTO DE SERGIPE

SISTEMA DE ABASTECIMENTO DE ÁGUA DE MURIBECA (SEDE) / SE

RESERVATÓRIO ELEVADO – 400m3

URBANIZAÇÃO E DETALHES

REVISÃO:	ESCALA:	Nº DESO:	Nº FIRMA:
0	1:50	PC-24-013	

CONFIGURAÇÃO P/ PLOTAGEM		
Nº DA COR	Nº DA PENA	ESP. DA PENA
1	7	0.45
2	7	0.25
3	7	0.35
4	7	0.45
5	7	0.55
6	7	0.65
7	7	0.20
8	7	0.20
11	7	0.20
14	14	0.20
20	1	0.20
30	30	0.20
40	7	0.25
90	7	0.40
150	7	0.50
160	5	0.10
170	5	0.50
180	5	0.15
220	7	0.65
253	253	0.10
ESC. P/ PLOTAR 1:50.0		

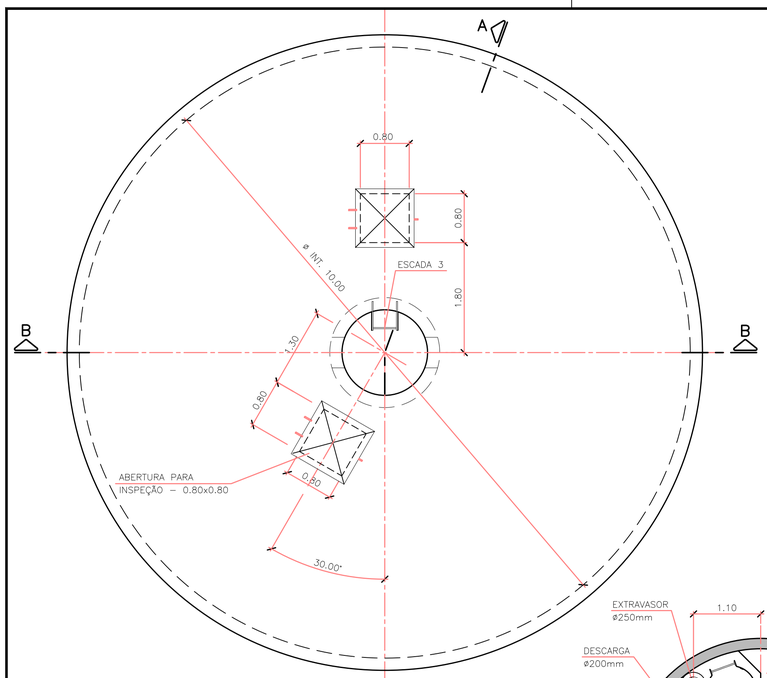

PLANTA DA COBERTURA
ESC. 1:50

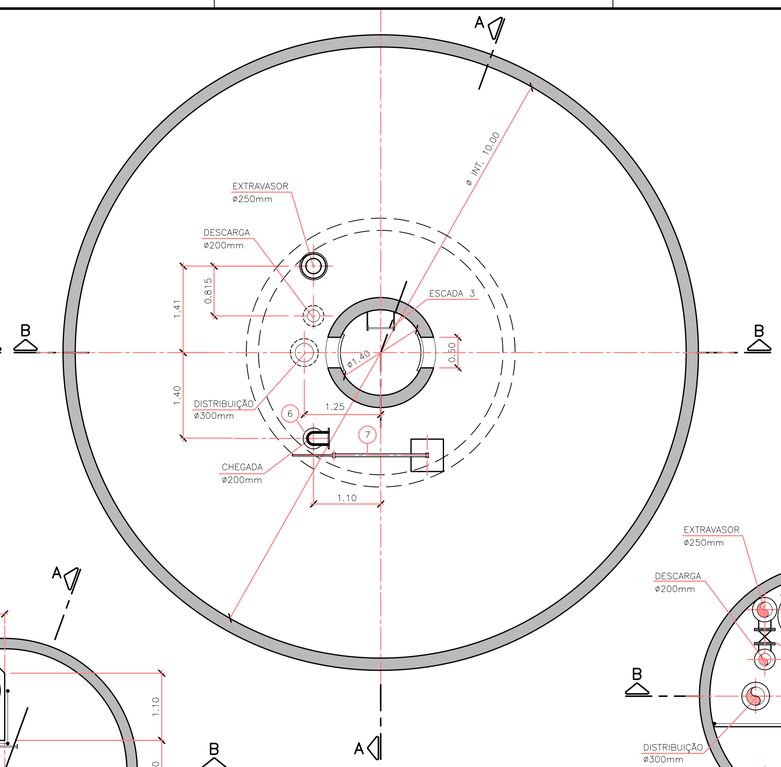

PLANTA NÍVEL 4
ESC. 1:50

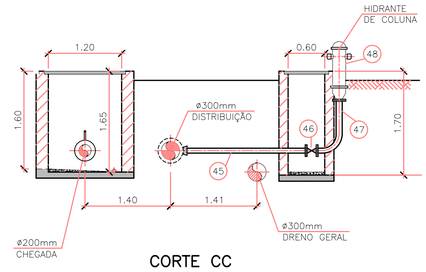

CORTE CC
ESC. 1:50

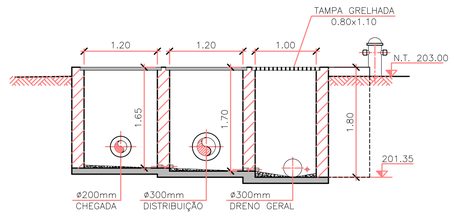

CORTE DD
ESC. 1:50

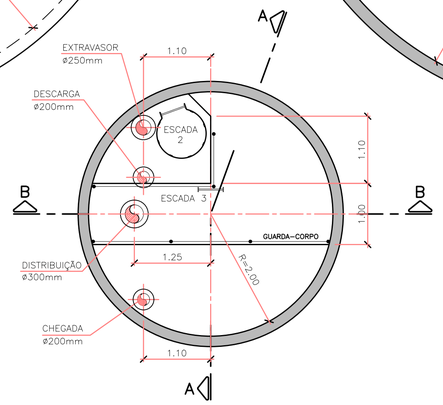

PLANTA NÍVEL 3
ESC. 1:50

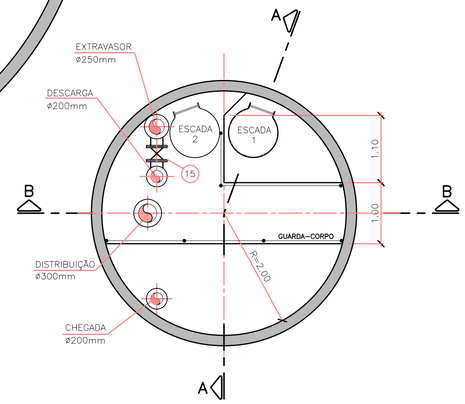

PLANTA NÍVEL 2
ESC. 1:50

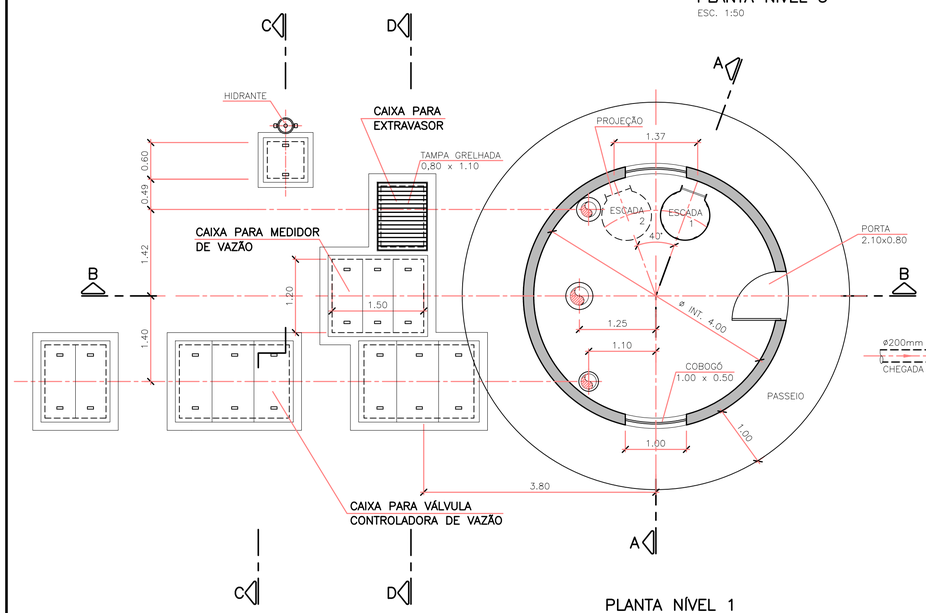

PLANTA NÍVEL 1
ESC. 1:50

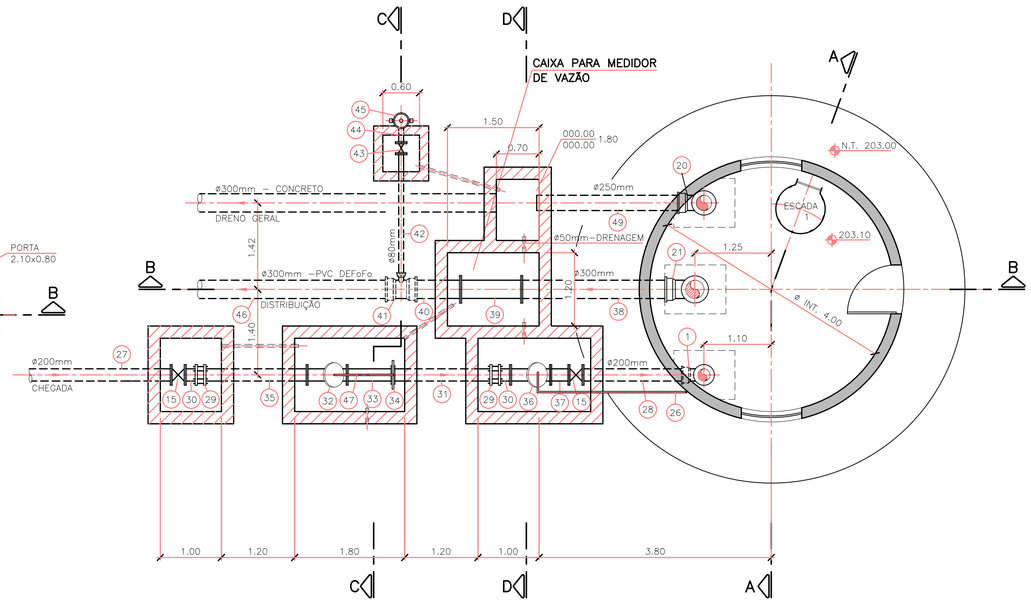

PLANTA INFERIOR
ESC. 1:50

RELAÇÃO DE MATERIAL

POS.	DISCRIMINAÇÃO	CLASSE	MATERIAL	DIAM. (mm)	UNID.	QUANT.	OBSERVAÇÃO
1	CURVA 90° COM BOLSAS JGS	PN 25	FF	200	UN	1	
2	TUBO PONTA E FLANGE – L=1500mm	PN 25	FF	200	UN	1	
3	TUBO COM FLANGES – L=5800mm	PN 25	FF	200	UN	2	
4	TOCO COM FLANGES E ABA DE VEDAÇÃO	PN 25	FF	200	UN	1	
5	TUBO COM FLANGES – L=5170mm	PN 25	FF	200	UN	1	
6	CURVA 90° COM FLANGES	PN 25	FF	200	UN	1	
7	REGISTRO TIPO BÓIA	PN 25	FF	200	UN	1	ANEXO AO ÍTEM 36
8	EXTREMIDADE PONTA E FLANGE COM ABA DE VEDAÇÃO	PN 10	FF	300	UN	1	
9	TUBO COM FLANGES – L=5800mm	PN 10	FF	250	UN	1	
10	TUBO COM FLANGES – L=5000mm	PN 10	FF	250	UN	1	
11	TOCO COM FLANGES E ABA DE VEDAÇÃO	PN 10	FF	250	UN	1	
12	TUBO COM FLANGES – L=4650mm	PN 10	FF	250	UN	1	
13	REDUÇÃO CONCÊNTRICA COM FLANGES	PN 10	FF	400x250	UN	1	
14	TÊ COM FLANGES	PN 10	FF	250x200	UN	1	
15	REGISTRO C/FLANGES, CUNHA BORRACHA E VOL.	PN 25	FF	200	UN	3	
16	CURVA DE 90° COM FLANGE E PÉ	PN 10	FF	200	UN	1	
17	TUBO COM FLANGES – L=5100mm	PN 10	FF	200	UN	1	
18	EXTREMIDADE PONTA E FLANGE COM ABA DE VEDAÇÃO	PN 10	FF	200	UN	1	
19	TUBO PONTA E FLANGE – L=1460mm	PN 10	FF	250	UN	1	
20	CURVA 90° COM BOLSAS JGS	––	FF	250	UN	1	
21	CURVA 90° COM BOLSAS JGS	––	FF	300	UN	1	
22	TUBO PONTA E FLANGE – L=2400mm	PN 10	FF	300	UN	1	
23	TUBO COM FLANGES – L=4730mm	PN 10	FF	300	UN	1	
24	TUBO COM FLANGE – L=5620mm	PN 25	FF	300	UN	1	
25	REGISTRO C/FLANGE, CUNHA BORRACHA E VOL.	PN 25	FF	300	UN	1	
26	TUBO COBRE VÁLVULA/BÓIA L=20000	––	COBRE	3/4"	UN	1	ANEXO ÍTEM 36
27	TUBO PONTA E FLANGE L=1000	PN 25	FF	200	UN	2	
28	TUBO PONTA E FLANGE – L=1800mm	PN 25	FF	200	UN	1	
29	JUNTA GIBAULT	––	FF	200	UN	2	
30	EXTREMIDADE PONTA E FLANGE – L=250mm	PN 25	FF	200	UN	2	
31	TUBO PONTA E FLANGE – L=1650mm	PN 25	FF	200	UN	1	
32	VÁLVULA CONTROLADORA DE VAZÃO	PN 25	FF	200	UN	1	
33	TUBO COM FLANGES – L=800mm	PN 25	FF	200	UN	1	
34	PLACA DE ORIFÍCIO	––	FF	200	UN	1	ANEXO AO ÍTEM 32
35	TUBO COM FLANGES E PONTA – L=1750mm	PN 25	FF	200	UN	1	
36	VALVULA CONTROLADORA DE NÍVEL	PN 25	FF	200	UN	1	
37	TUBO COM FLANGES – L=300	––	FF	200	UN	1	
38	TUBO PONTA E FLANGE – L=2470mm	PN 10	FF	300	UN	1	
39	TUBO COM FLANGES – L=1000mm	PN 10	FF	300	UN	1	
40	TUBO PONTA E FLANGE – L=850mm	PN 10	FF	300	UN	1	
41	TÊ COM BOLSAS JGS	––	FF	300x80	UN	1	
42	TUBO PONTA E FLANGE – L=2025mm	PN 10	FF	80	UN	1	
43	REGISTRO C/FLANGE CUNHA DE BORRACHA E VOL.	PN 10	FF	80	UN	1	
44	CURVA DISSIMÉTRICA COM FLANGES	PN 10	FF	80x100	UN	1	
45	HIDRANTE DE COLUNA – HC	PN 10	FF	–	UN	1	
46	TUBO JUNTA ELÁSTICA L=6000	1 MPa	PVC DEFoFo	300	UN	2	
47	TUBO VÁLVULA/PLACA DE ORIFÍCIO L=1000	––	COBRE	3/8"	UN	1	ANEXO ÍTEM 32

FL. 1/2

REVISÃO					DESO		DESENHO DE REFERÊNCIA		NOTAS	DESO	EXECUTADO POR
Nº	DATA	DESCRIÇÃO	EXECUTADO POR	APROVADO POR	ACEITO	DATA	TÍTULO	NÚMERO		VISTO E ACEITO ESTA ACEITAÇÃO NÃO ISENTA A CONTRATADA DAS RESPONSABILIDADES E OBRIGAÇÕES CONTIDAS NO CONTRATO	TOPOGRAFIA
											DESENHO TOPOGRAFIA
										ANALISADO	PROJETO DESO FEV/2024
										APROVADO	DESENHO PROJETO DESO FEV/2024
										VISTO	APROVAÇÃO

DESO COMPANHIA DE SANEAMENTO DE SERGIPE

SISTEMA DE ABASTECIMENTO DE ÁGUA DE MURIBECA (SEDE) / SE

RESERVATÓRIO ELEVADO – 400m3

PLANTAS E CORTES CC E DD

REVISÃO:	ESCALA:	Nº DESO:	Nº FIRMA:
1	1:50	PC–24–014	

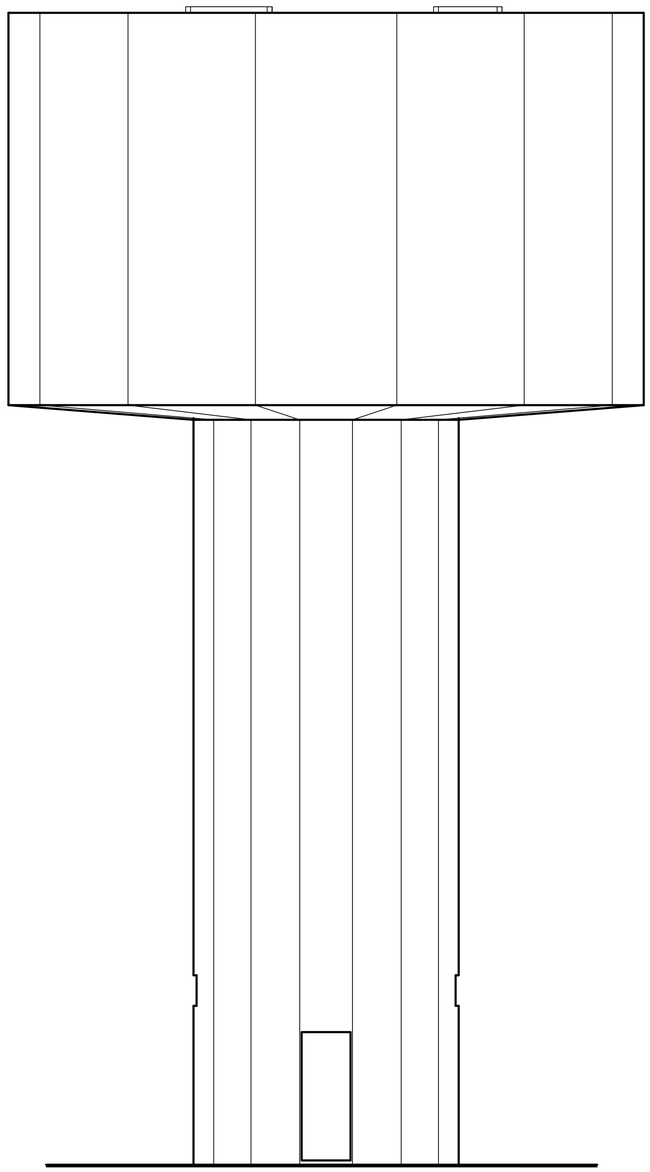

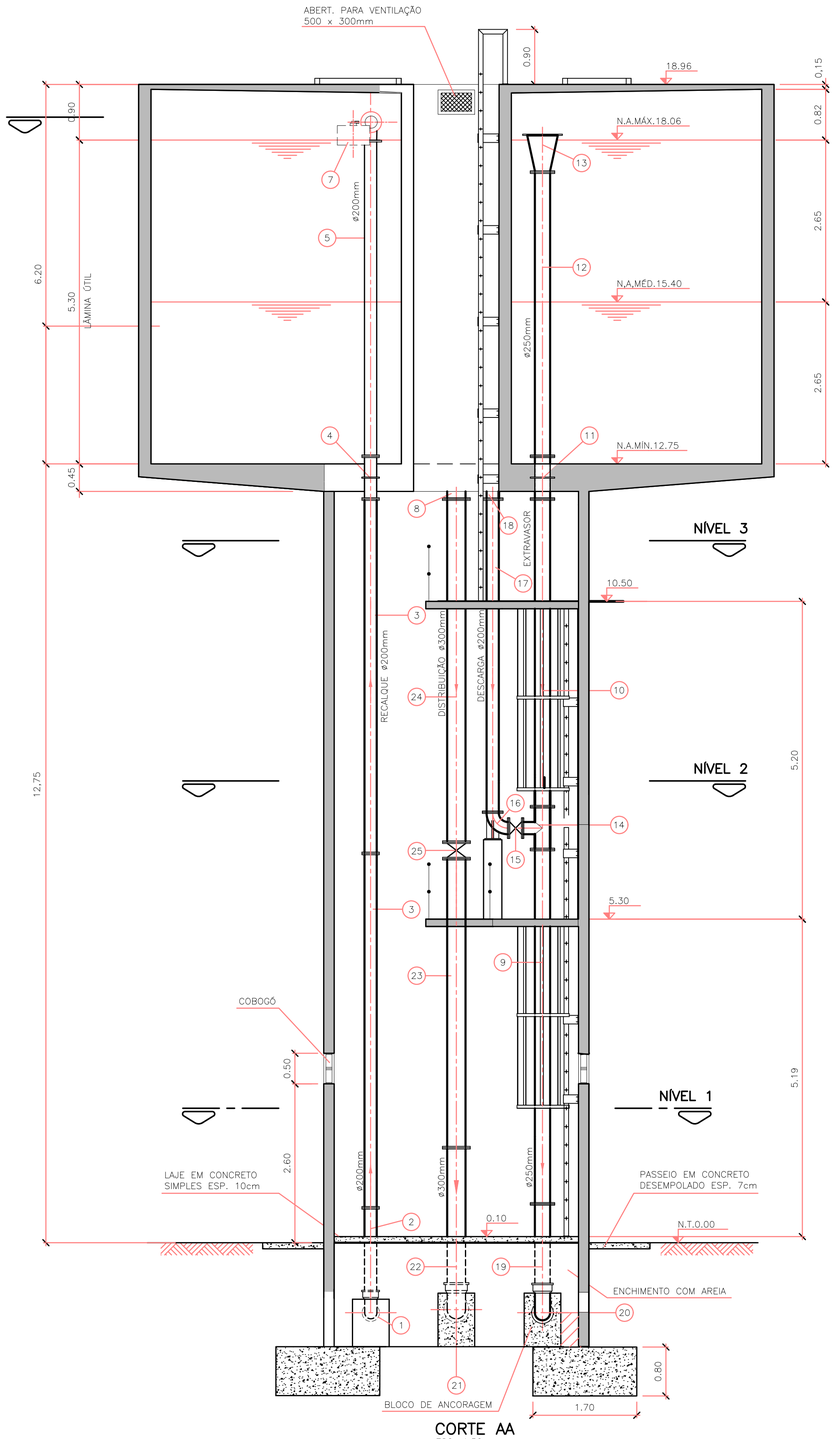

CORTE AA
ESC. 1:50

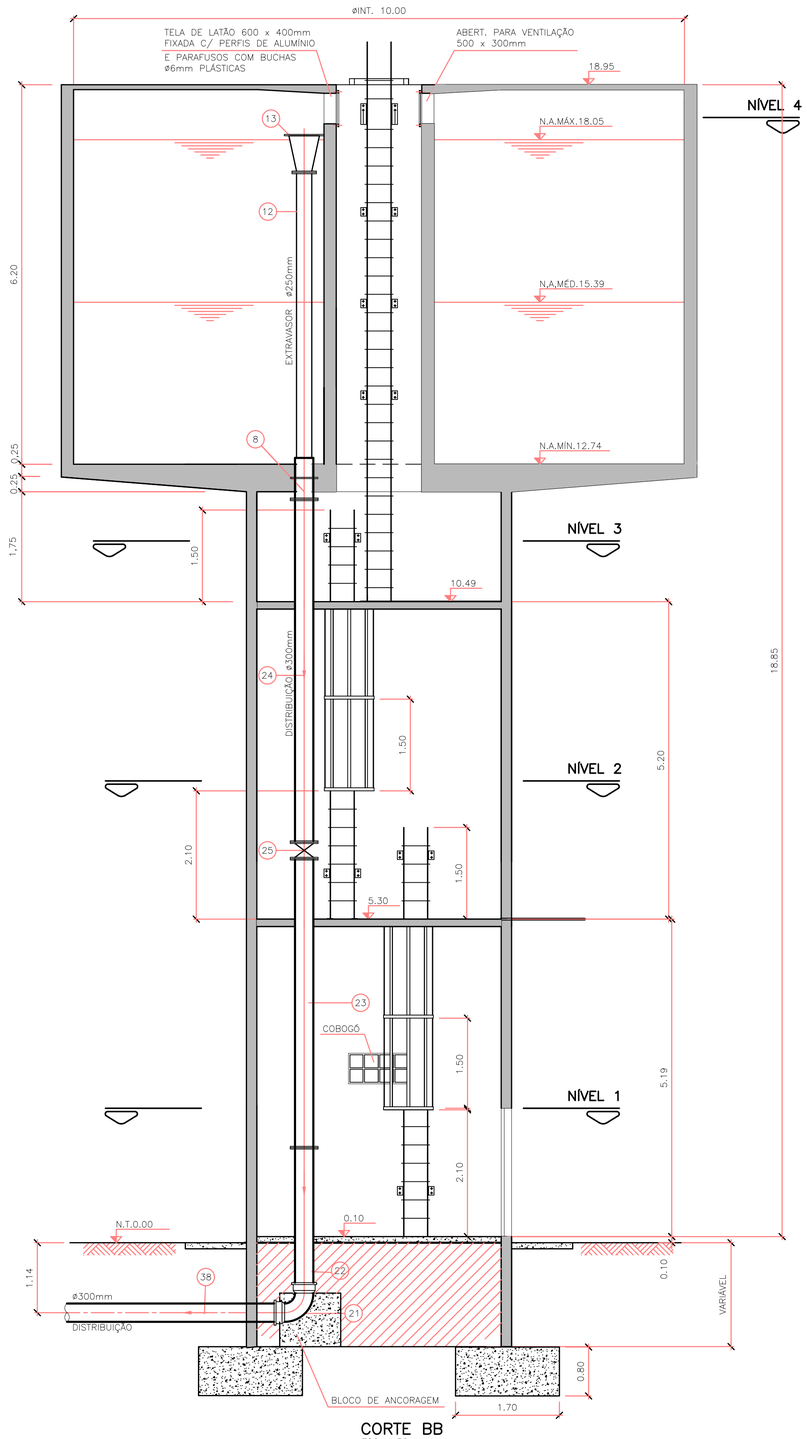

CORTE BB
ESC. 1:50

FL. 2/2

REVISÃO					DESO		DESENHO DE REFERÊNCIA	
Nº	DATA	DESCRIÇÃO	EXECUTADO POR	APROVADO POR	ACEITO	DATA	TÍTULO	NÚMERO

NOTAS

DESO
VISTO E ACEITO
ESTA ACEITAÇÃO NÃO ISENTA A CONTRATADA
DAS RESPONSABILIDADES E OBRIGAÇÕES CONTIDAS
NO CONTRATO

ANALISADO
APROVADO
VISTO

EXECUTADO POR

TOPOGRAFIA		
DESENHO TOPOGRAFIA		
PROJETO	DESO	FEV/2024
DESENHO PROJETO	DESO	FEV/2024
APROVAÇÃO		

DESO COMPANHIA DE SANEAMENTO DE SERGIPE

SISTEMA DE ABASTECIMENTO DE ÁGUA DE MURIBECA (SEDE) / SE

RESERVATÓRIO ELEVADO – 400m3

CORTES AA E BB E FACHADA

REVISÃO:	ESCALA:	Nº DESO:	Nº FIRMA:
0	1:50	PC–24–015	

RELAÇÃO PENAS		
COLOR DESENHO	WIDTH (mm)	PENA Nº
1	0.50	7
2	0.35	7
3	0.30	7
4	0.40	7
5	0.50	7
6	0.25	7
7	0.20	7
8	0.15	7
10	0.30	1
14	0.15	7
17	0.70	7
100	0.35	7
130	0.65	7
150	0.50	7
170	0.50	7
220	0.65	7
240	0.80	7
253	0.10	253
255	0.25	7

ESCALA PLOTAGEM	
PLOTTED MM	DRAWING UNITS
1000	50

FORMA DA COBERTURA

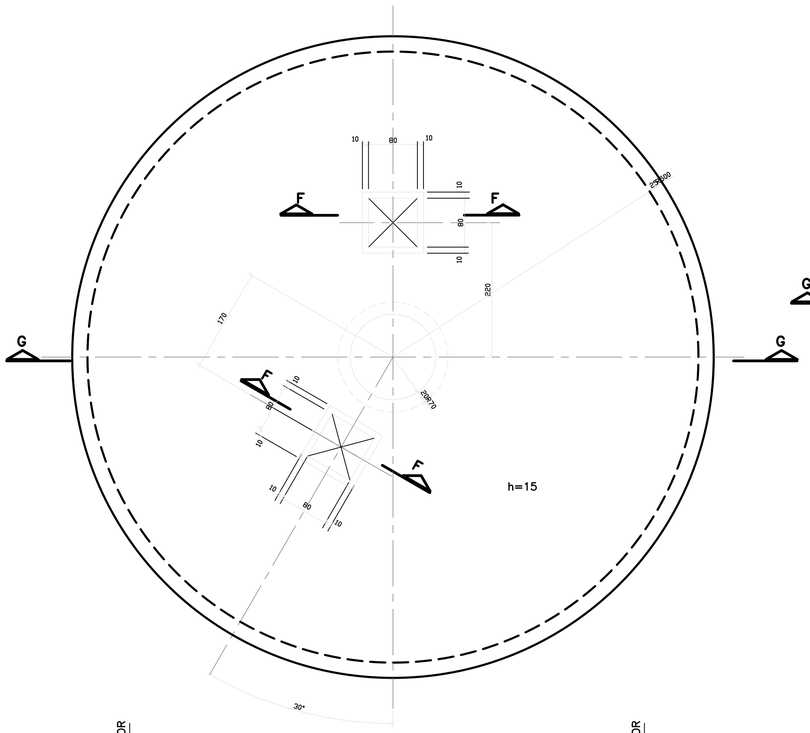

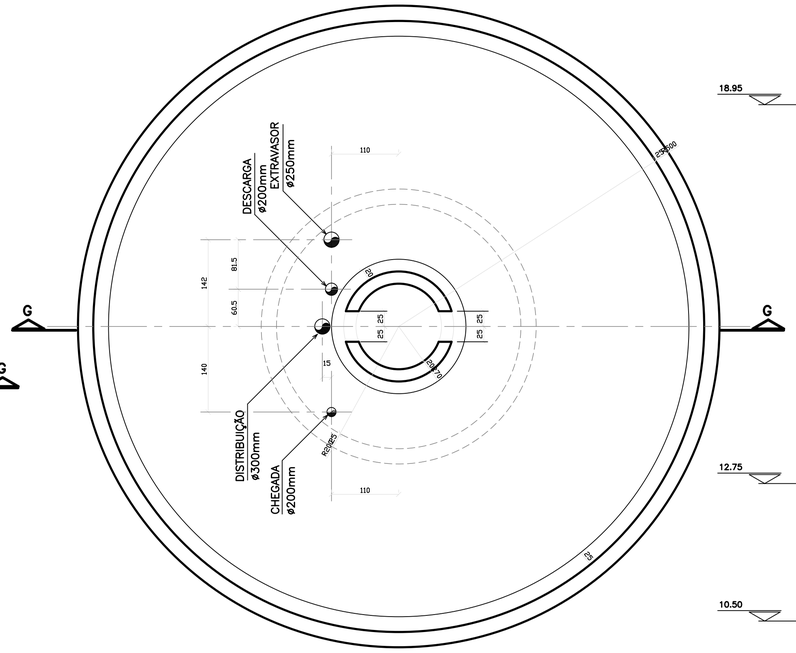

CORTE A–A

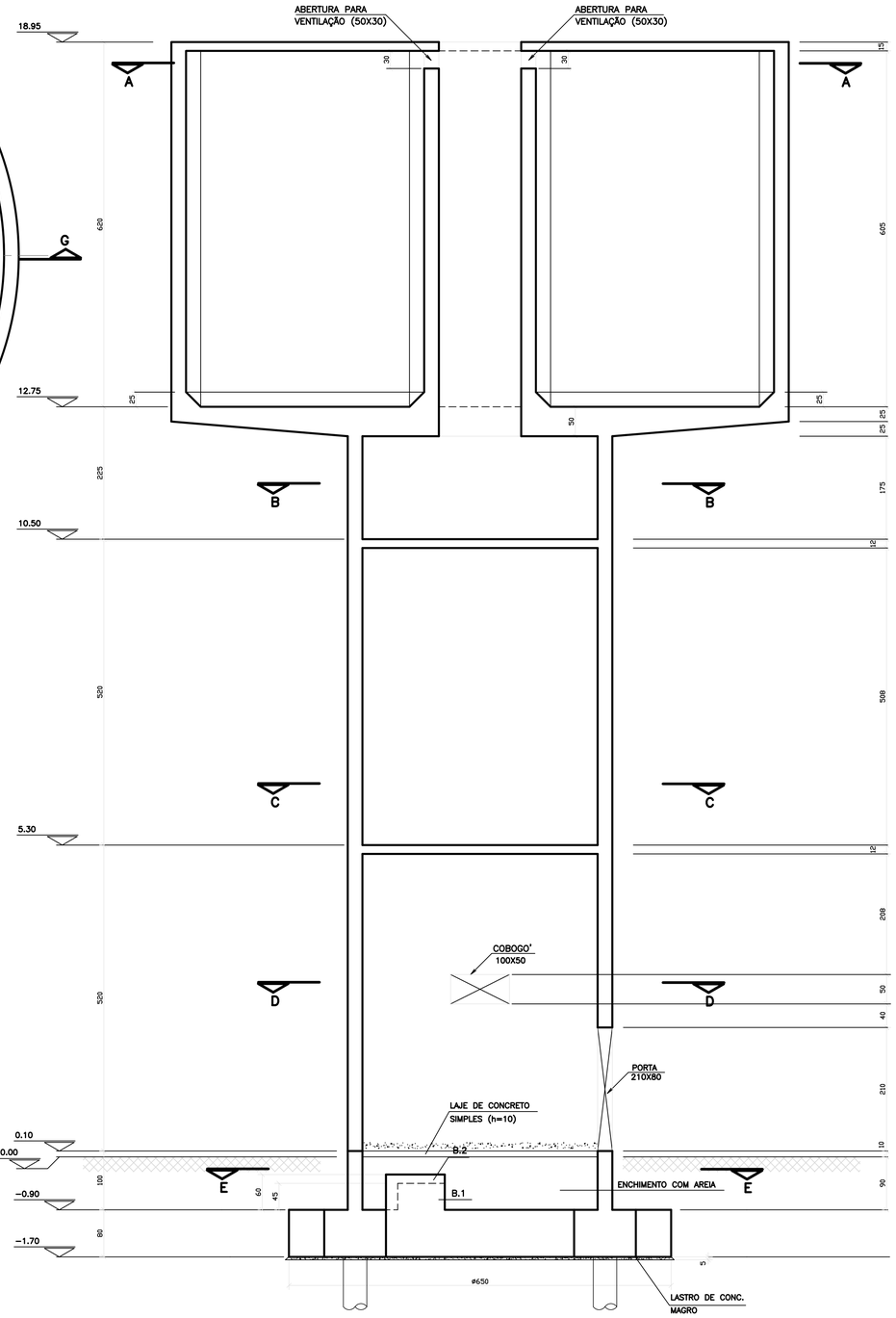

CORTE G–G

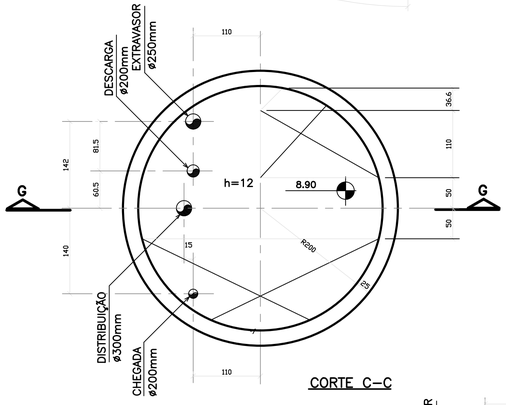

CORTE C–C

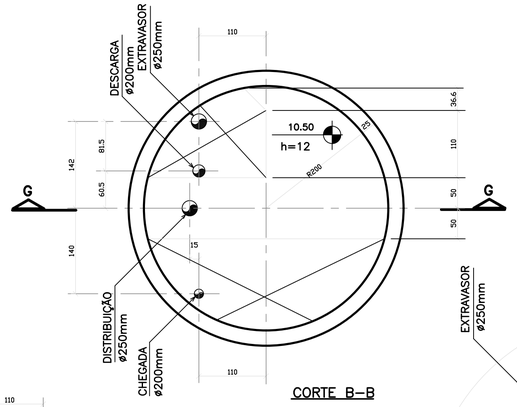

CORTE B–B

CORTE F–F

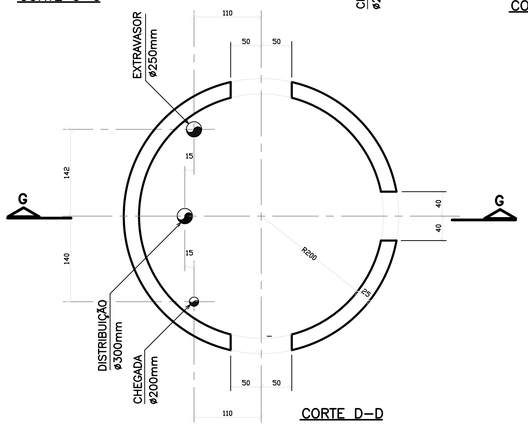

CORTE D–D

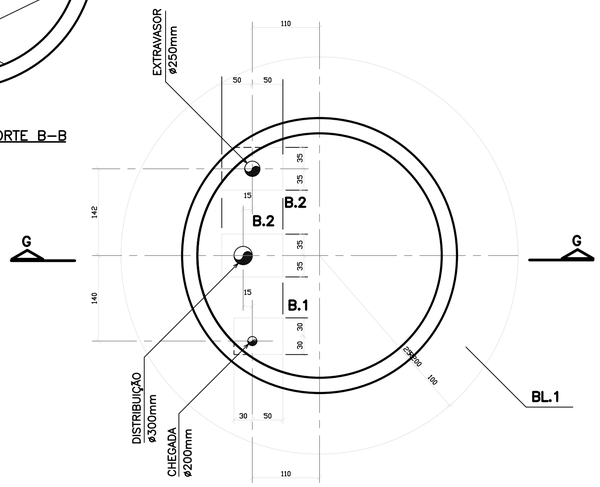

CORTE E–E

OBS: DETALHE DA FUNDAÇÃO ENCONTRA–SE EM PLANTA ESPECÍFICA

REVISÃO					DESO		DESENHO DE REFERÊNCIA	
Nº	DATA	DESCRIÇÃO	EXECUTADO POR	APROVADO POR	ACEITO	DATA	TÍTULO	NÚMERO

NOTAS

DESO
VISTO E ACEITO
ESTA ACEITAÇÃO NÃO ISENTA A CONTRATADA DAS RESPONSABILIDADES E OBRIGAÇÕES CONTIDAS NO CONTRATO

ANALISADO
APROVADO
VISTO

EXECUTADO POR
TOPOGRAFIA
DESENHO TOPOGRAFIA
PROJETO DESO FEV/2024
DESENHO PROJETO DESO FEV/2024
APROVAÇÃO

COMPANHIA DE SANEAMENTO DE SERGIPE

SISTEMA DE ABASTECIMENTO DE ÁGUA DE MURIBECA (SEDE) / SE

RESERVATÓRIO ELEVADO – 400m3

PROJETO ESTRUTURAL – FORMAS

REVISÃO:	ESCALA:	Nº DESO:	Nº FIRMA:
0	1:50	PC–24–016	