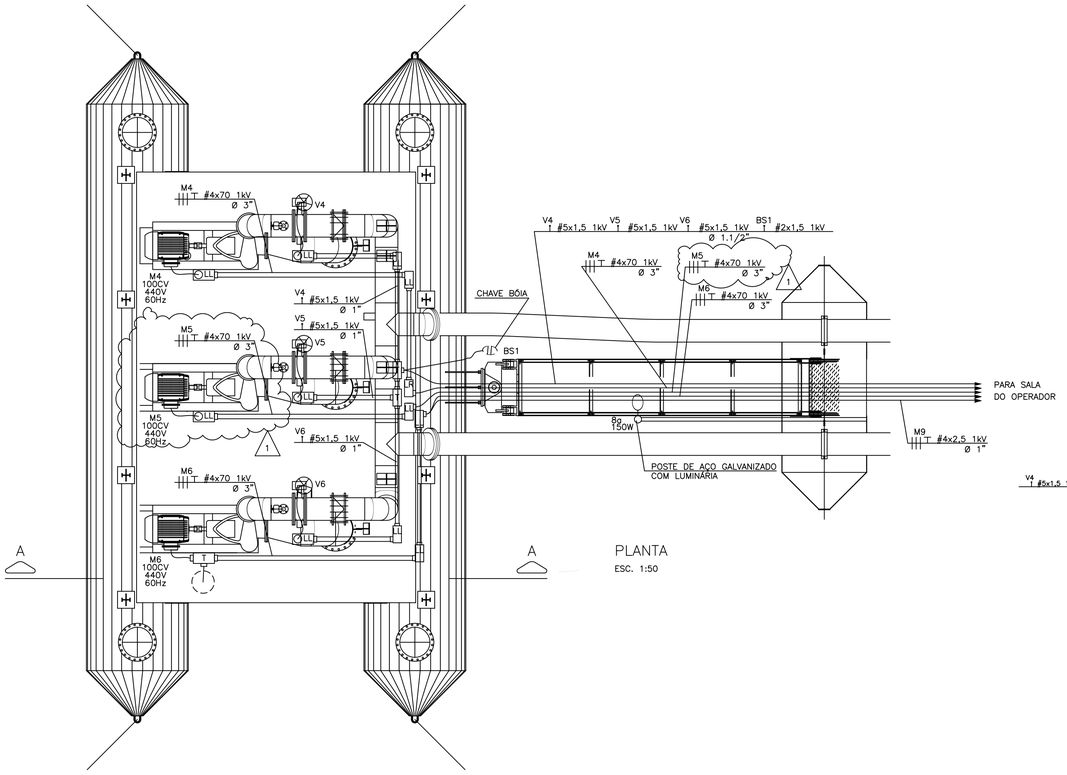

PLANTA
ESC. 1:50

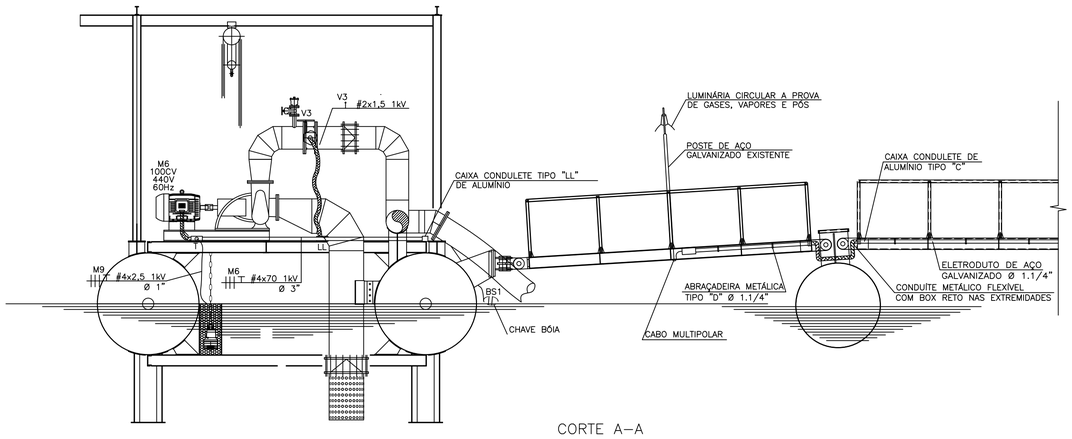

CORTE A–A
ESC. 1:50

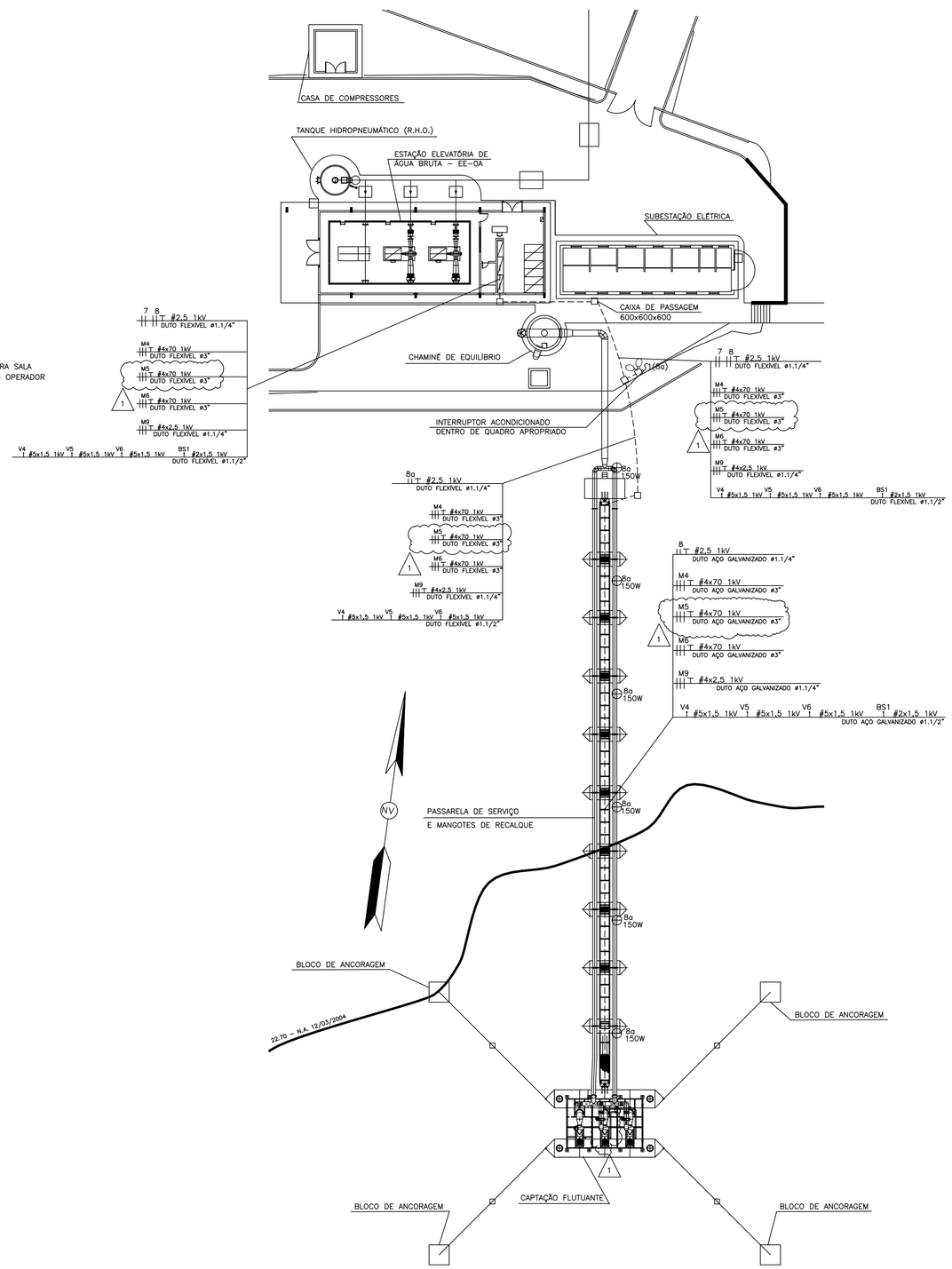

PLANTA DE LOCAÇÃO DA BALSA
ESC. 1:250

NOTAS GERAIS:

1- TODO CABO DE COBRE PARA ATERRAMENTO TERÁ SEU ISOLAMENTO NA COR VERDE
2- COTAS EM MILÍMETROS, ELEVAÇÕES EM METRO, SALVO INDICAÇÃO CONTRÁRIA
3- CABOS NÃO COTADOS = #2,5mm2. ELETRODUTOS NÃO COTADOS = Ø 3/4"
4- TODOS OS POSTES DE ILUMINAÇÃO EXTERNA SÃO DOTADOS DE RELÉ FOTOELÉTRICO PARA ACIONAMENTO AUTOMÁTICO
5- CONDUÍTE METÁLICO FLEXÍVEL REVESTIDO EXTERNAMENTE COM PVC EXTRUDADO
6- OS ELETRODUTOS SÃO DE PVC RÍGIDO, SALVO INDICAÇÃO CONTRÁRIA

Nº	DATA	REVISÃO	EXECUTADO POR	APROVADO POR	SEPLAN ACEITO	SEPLAN DATA	DESENHO DE REFERÊNCIA TÍTULO	DESENHO DE REFERÊNCIA NÚMERO	NOTAS
1	JUN 23	LANÇAMENTO DO NOVO ALIMENTADOR M5 DO CCM5	GMEL	GMEL					
1	JUN 23	INSTALAÇÃO DA NOVA MOTOBOMBA	GMEL	GMEL					

SEPLAN
VISTO E ACEITO
ESTA ACEITAÇÃO NÃO ISENTA A CONTRATADA DAS RESPONSABILIDADES E OBRIGAÇÕES CONTIDAS NO CONTRATO

ANALISADO
APROVADO
VISTO

EXECUTADO POR
enpro® ENGENHARIA DE PROJETOS E OBRAS LTDA
PRAÇA JOSÉ CHATALIMANO, 578 – SALGADO FILHO – ARACAJU/SE
FONE (079) 3211-3232 – FAX (079) 3214-2570 – CEP 49020-380
ConSENSO PROJETOS E SERVIÇOS LTDA
RUA DAS AZALÉIAS, 323 – ARAÇATUBA – SÃO PAULO/SP
FONE (011) 5561-4433/5564-8513 – CEP 04046-010

DESENHO ARMANDO JULHO/11
PROJETO JULHO/11
APROVADO ASSINATURA JULHO/11
NOME ADALBERTO BALOGH FILHO CREA 63013-D

SEMARH SECRETARIA DE ESTADO DO MEIO AMBIENTE E DOS RECURSOS HÍDRICOS

AMPLIAÇÃO, RECUPERAÇÃO E AUTOMAÇÃO DO SIST. INTEGRADO DAS ADUTORAS ALTO SERTÃO E SERTANEJA
MÓDULO 2 – OBRA 01
CAPTAÇÃO FLUTUANTE
PLANTA, CORTE AA, LOCAÇÃO E DETALHES

REVISÃO 1 | ESCALA INDICADA | Nº | Nº FIRMA M2–01–CPF/EL–01

AE-MOD1CPFELO1.DWG – ESC. PLOT: 1:5

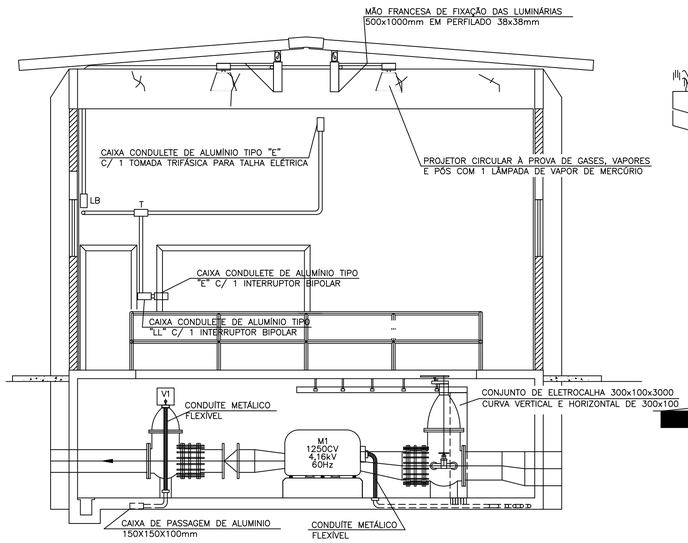

CORTE B–B

ESC. 1:50

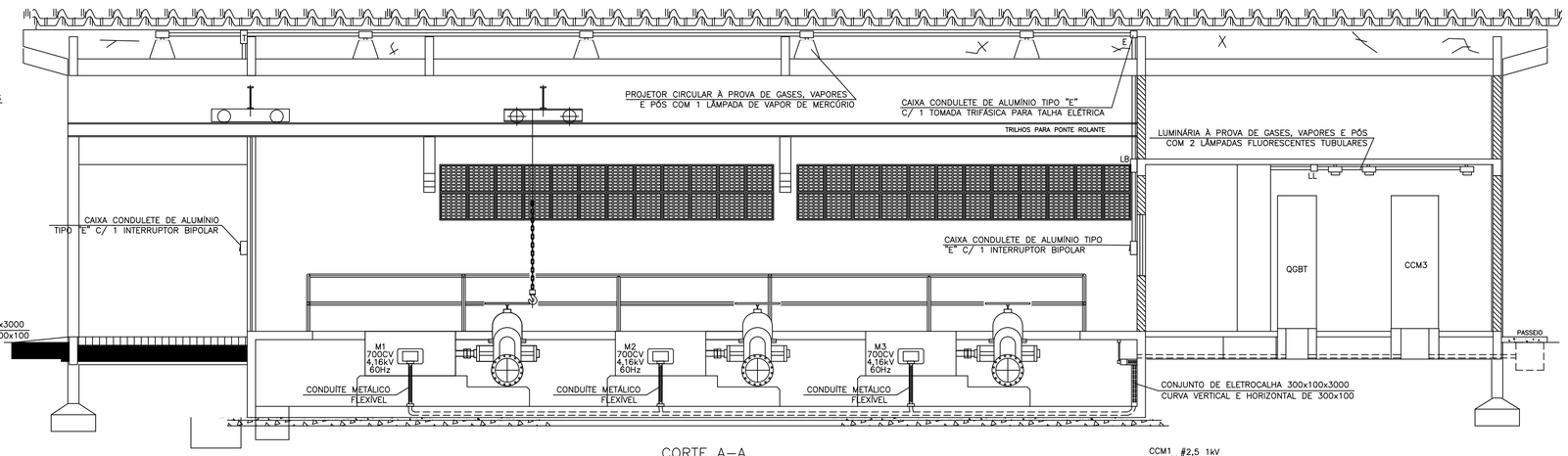

CORTE A–A

ESC. 1:50

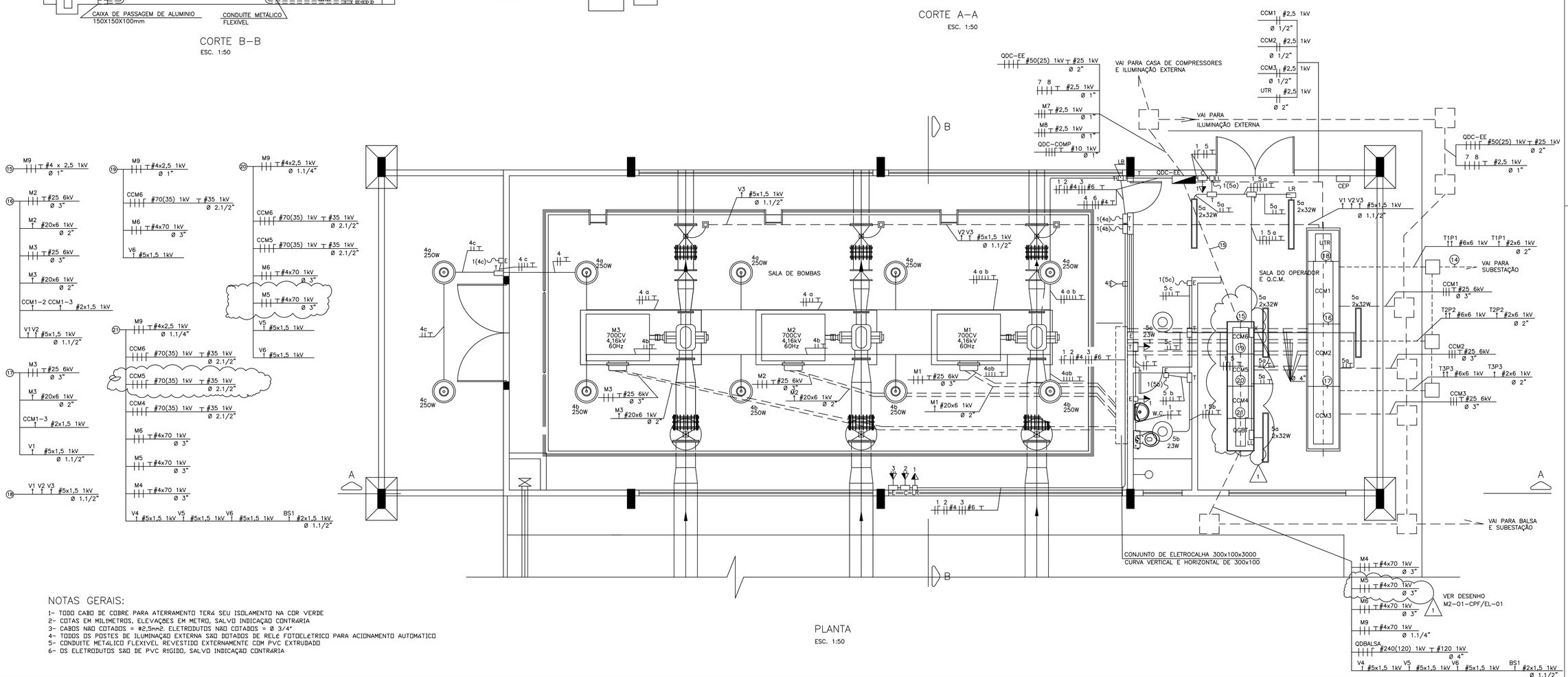

PLANTA

ESC. 1:50

NOTAS GERAIS:

1- TODO CABO DE COBRE PARA ATERRAMENTO TERÁ SEU ISOLAMENTO NA COR VERDE
2- COTAS EM MILIMETROS, ELEVAÇÕES EM METRO, SALVO INDICAÇÃO CONTRÁRIA
3- CABOS NÃO COTADOS = #2,5mm2, ELETRODUTOS NÃO COTADOS = Ø 3/4"
4- TODOS OS POSTES DE ILUMINAÇÃO EXTERNA SÃO DOTADOS DE RELÉ FOTOELÉTRICO PARA ACIONAMENTO AUTOMÁTICO
5- CONDUITE METÁLICO FLEXÍVEL REVESTIDO EXTERNAMENTE COM PVC EXTRUDADO
6- OS ELETRODUTOS SÃO DE PVC RÍGIDO, SALVO INDICAÇÃO CONTRÁRIA

Nº	DATA	REVISÃO	EXECUTADO POR	APROVADO POR	SEPLAN ACEITO	SEPLAN DATA	DESENHO DE REFERÊNCIA TÍTULO	DESENHO DE REFERÊNCIA NÚMERO	NOTAS
1	JUN 23	INSTALAÇÃO DO NOVO QGBT E NOVOS CCMs 4,5,6	GMEL	GMEL					
1	JUN 23	LANÇAMENTO DO NOVO ALIMENTADOR M5 DO CCM5	GMEL	GMEL					

SEPLAN
VISTO E ACEITO
ESTA ACEITAÇÃO NÃO ISENTA A CONTRATADA DAS RESPONSABILIDADES E OBRIGAÇÕES CONTIDAS NO CONTRATO

ANALISADO
APROVADO
VISTO

EXECUTADO POR

enpro® ENGENHARIA DE PROJETOS E OBRAS LTDA
PRAÇA ASSIS CHATEAUBRIAND, 578 – SALGADO FILHO – ARACAJU/SE
FONE (079) 3211–2232 – FAX (079) 3214–2570 – CEP 49020–380

ConSENSUS PROJETOS E SERVIÇOS LTDA
RUA DAS AZALÉIAS, 323 – MIRANDÓPOLIS – SÃO PAULO/SP
FONE (011) 5561–4631/5594–8513 – CEP 04049–010

DESENHO	ARMANDO		JULHO/11
PROJETO			JULHO/11
APROVADO ASSINATURA			JULHO/11
APROVADO NOME	ADALBERTO BALOGH FILHO	CREA	63013–D

SEMARH SECRETARIA DE ESTADO DO MEIO AMBIENTE E DOS RECURSOS HÍDRICOS

OBRA
AMPLIAÇÃO, RECUPERAÇÃO E AUTOMAÇÃO DO SIST. INTEGRADO DAS ADUTORAS ALTO SERTÃO E SERTANEJA

MÓDULO 2 – OBRA 2
ESTAÇÃO ELEVATÓRIA EE–0A
PLANTA E CORTES AA E BB

REVISÃO	ESCALA	Nº	Nº FIRMA
1	INDICADA		M2–02–EE0/EL–02

AE-M2V2ESTAO.02.DWG – ESC. PLOT. 1:5

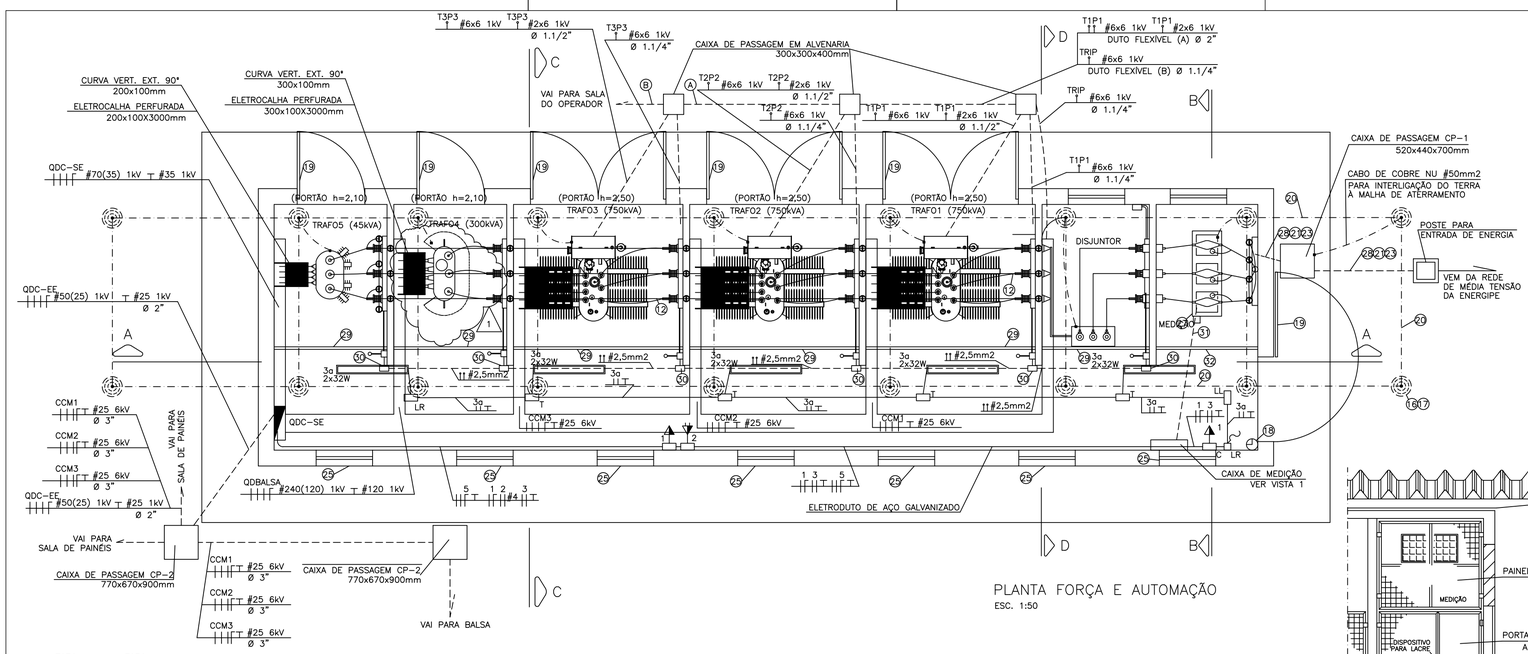

PLANTA FORÇA E AUTOMAÇÃO
ESC. 1:50

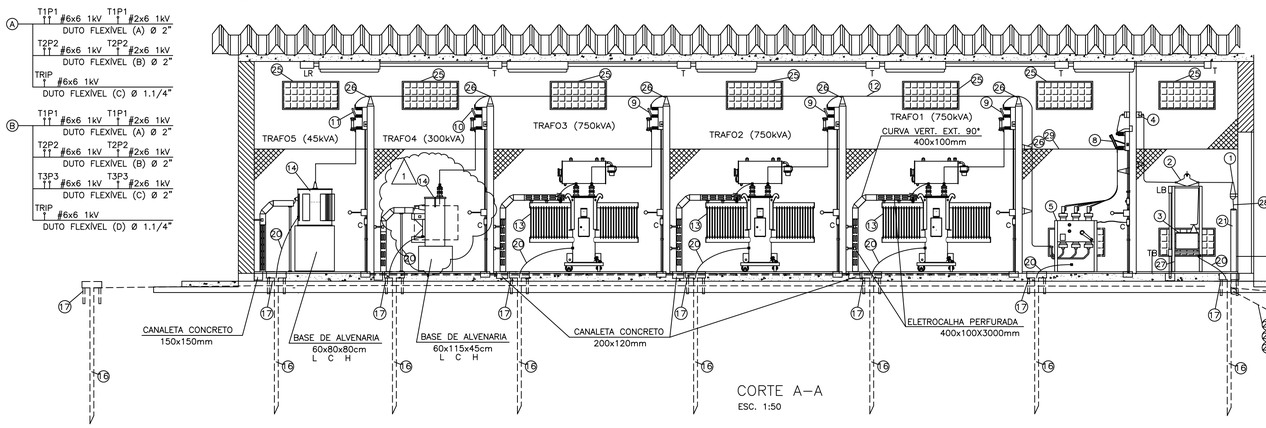

CORTE A–A
ESC. 1:50

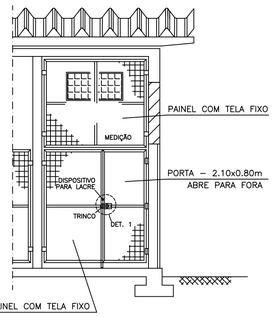

FECHAMENTO DO CUBÍCULO DE MEDIÇÃO
ESC. 1:50

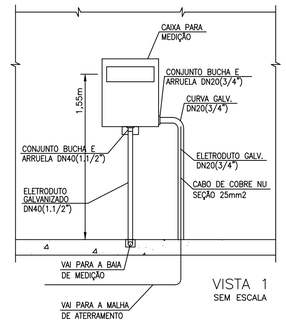

VISTA 1
SEM ESCALA

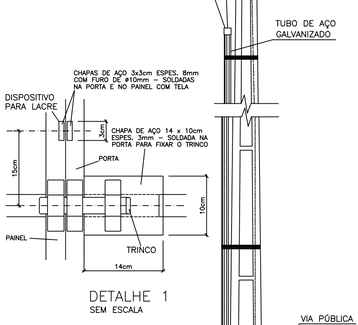

DETALHE 1
SEM ESCALA

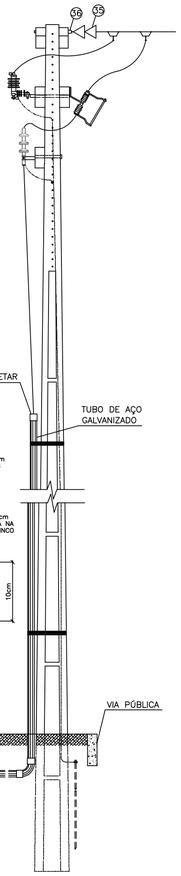

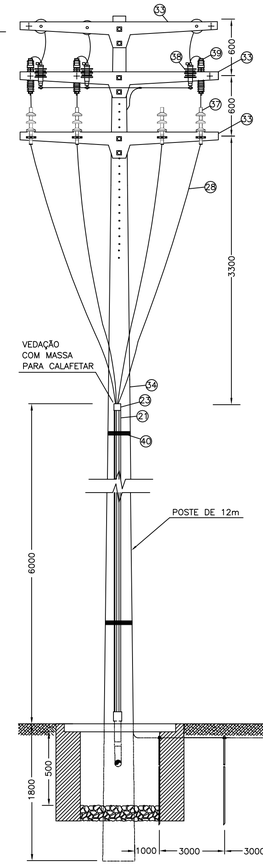

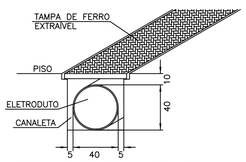

DETALHE DA CANALETA COM ELETRODUTO PARA MEDIÇÃO
SEM ESCALA

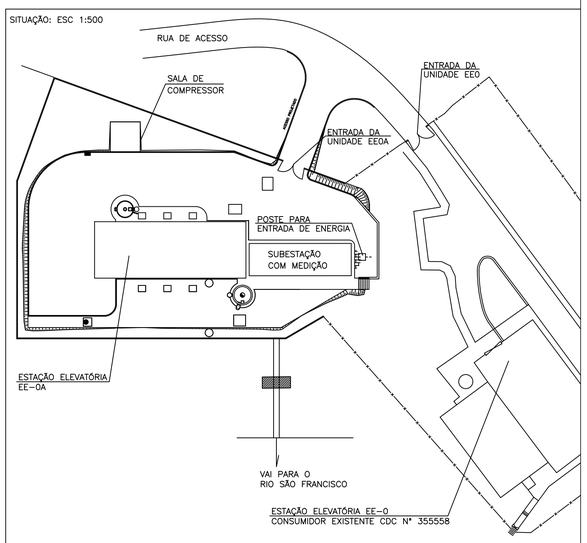

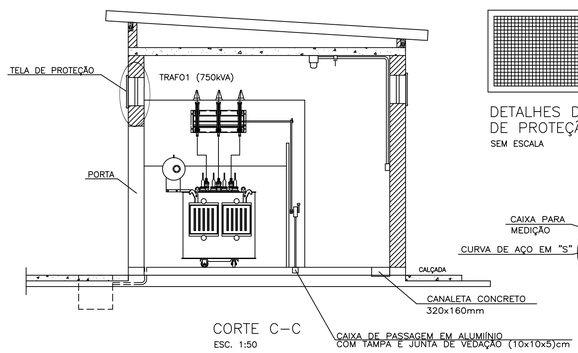

CORTE C–C
ESC. 1:50

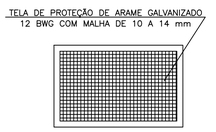

DETALHES DA TELA DE PROTEÇÃO
SEM ESCALA

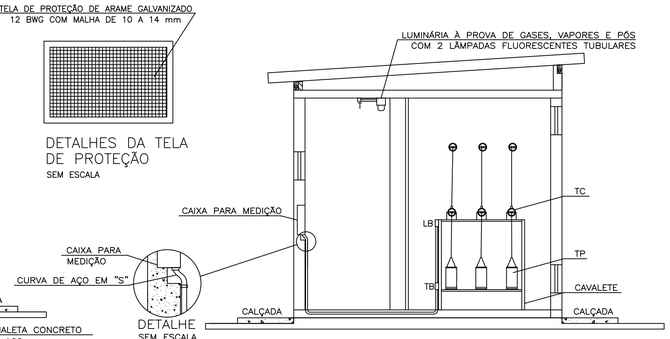

DETALHE
SEM ESCALA

CORTE B–B
ESC. 1:50

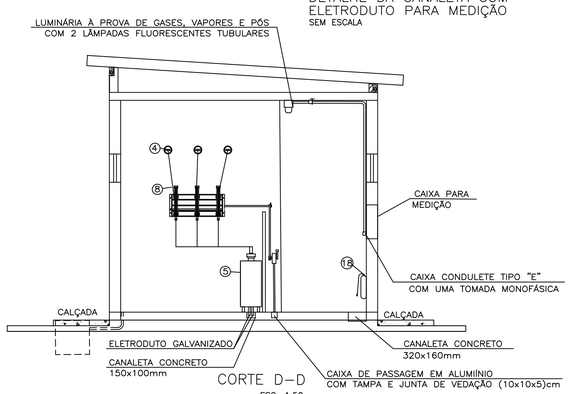

CORTE D–D
ESC. 1:50

Nº	DATA	REVISÃO	EXECUTADO POR	APROVADO POR	SEPLAN ACEITO	SEPLAN DATA	DESENHO DE REFERÊNCIA TITULO	DESENHO DE REFERÊNCIA NÚMERO	NOTAS
1	JUN 23	SUBSTITUIÇÃO DO TRANSFORMADOR: 225kVA POR 300 kVA	GMEL	GMEL					

SEPLAN
VISTO E ACEITO
ESTA ACEITAÇÃO NÃO ISENTA A CONTRATADA DAS RESPONSABILIDADES E OBRIGAÇÕES CONTIDAS NO CONTRATO

ANALISADO
APROVADO
VISTO

EXECUTADO POR
enpro® ENGENHARIA DE PROJETOS E OBRAS LTDA
PRAÇA ASSIS CHATEAUBRIAND, 578 – SALGADO FILHO – ARACAJU/SE
FONE (079) 3211-2232 – FAX (079) 3214-2570 – CEP 49020-360

ConSENSO PROJETOS E SERVIÇOS LTDA
RUA DAS AZALÉIAS, 323 – MIRANDÓPOLIS – SÃO PAULO/SP
FONE (011) 5561-4621/5564-8613 – CDP 04548-010

DESENHO	ARMANDO	JULHO/11
PROJETO		JULHO/11
APROVADO ASSINATURA		JULHO/11
NOME	ADALBERTO BALOGH FILHO	CREA 63013–D

SEMARH SECRETARIA DE ESTADO DO MEIO AMBIENTE E DOS RECURSOS HÍDRICOS

OBRA
AMPLIAÇÃO, RECUPERAÇÃO E AUTOMAÇÃO DO SIST. INTEGRADO DAS ADUTORAS ALTO SERTÃO E SERTANEJA

TÍTULO
MÓDULO 2 – OBRA 2
SUBESTAÇÃO DA EE–0A
PLANTAS, CORTES E DETALHES

REVISÃO	ESCALA	Nº	Nº FIRMA
1	INDICADA		M2–02–EEO/EL–03

AC-M2002STDELLO.DWG – ESC. PLOT: 1:5

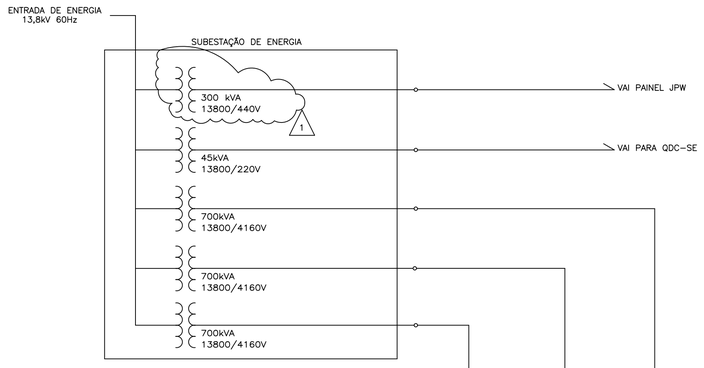

Circuito	Quadro	Proteção	Cabo	In (A)	Cargas – Motor Trifásico P(CV)	cos(Ø)	n(%)	Potência Total W	VA	Distribuição por Fase Fase A	Fase B	Fase C	Tipo de Carga
M1	CCM1	NH 100A	16mm2	84,8	700,0	0,88	0,96	537787	611122	179262	179262	179262	M1 – 700cv 4160V 60Hz
TOTAL		NH 100A	16mm2	84,8				537787	611122	179262	179262	179262	

Circuito	Quadro	Proteção	Cabo	In (A)	Cargas – Motor Trifásico P(CV)	cos(Ø)	n(%)	Potência Total W	VA	Distribuição por Fase Fase A	Fase B	Fase C	Tipo de Carga
M2	CCM2	NH 100A	16mm2	84,8	700,0	0,88	0,96	537787	611122	179262	179262	179262	M2 – 700cv 4160V 60Hz
TOTAL		NH 100A	16mm2	84,8				537787	611122	179262	179262	179262	

Circuito	Quadro	Proteção	Cabo	In (A)	Cargas – Motor Trifásico P(CV)	cos(Ø)	n(%)	Potência Total W	VA	Distribuição por Fase Fase A	Fase B	Fase C	Tipo de Carga
M3	CCM3	NH 100A	16mm2	84,8	700,0	0,88	0,96	537787	611122	179262	179262	179262	M3 – 700cv 4160V 60Hz
TOTAL		NH 100A	16mm2	84,8				537787	611122	179262	179262	179262	

Nº	DATA	REVISÃO	EXECUTADO POR	APROVADO POR	SEPLAN ACEITO	SEPLAN DATA	DESENHO DE REFERÊNCIA TITULO	DESENHO DE REFERÊNCIA NÚMERO	NOTAS
1	JUN 23	SUBSTITUIÇÃO DO TRANSFORMADOR 225kVA POR 300 kVA	GMEL	GMEL					

SEPLAN
VISTO E ACEITO
ESTA ACEITAÇÃO NÃO ISENTA A CONTRATADA
DAS RESPONSABILIDADES E OBRIGAÇÕES CONTIDAS
NO CONTRATO

ANALISADO
APROVADO
VISTO

EXECUTADO POR

enpro® ENGENHARIA DE PROJETOS E OBRAS LTDA
PRAÇA ASSIS CHATEAUBRIAND, 578 – SALGADO FILHO – ARACAJU/SE
FONE (079) 3211-2232 – FAX (079) 3214-2570 – CEP 49020-360

ConSENSO PROJETOS E SERVIÇOS
RUA DIS AZALÉIA, 323 – MIRANDÓPOLIS – SÃO PAULO/SP
FONE (011) 3581-4631/5584-8513 – CEP 04048-010

DESENHO	ARMANDO	JULHO/11
PROJETO		JULHO/11
APROVADO ASSINATURA		JULHO/11
NOME	ADALBERTO BALOGH FILHO	CREA 63013-D

SEMARH SECRETARIA DE ESTADO DO MEIO AMBIENTE E DOS RECURSOS HÍDRICOS

AMPLIAÇÃO, RECUPERAÇÃO E AUTOMAÇÃO DO SIST. INTEGRADO DAS ADUTORAS ALTO SERTÃO E SERTANEJA
MÓDULO 2 – OBRA 2
ESTAÇÃO ELEVATÓRIA EE-0A
QUADRO DE CARGAS – PARTE 1

REVISÃO	ESCALA	Nº	Nº FIRMA
1	SEM ESCALA		M2-02-EE0/EL-04

AC-A4X2DEEDOLAJMG – ESC: PLOT. 1:5

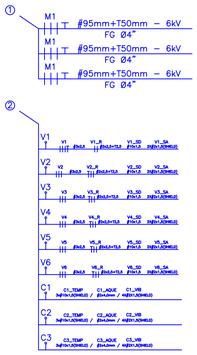

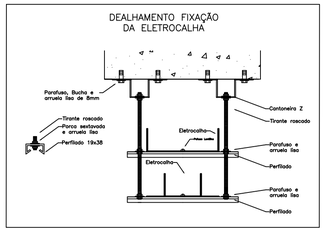

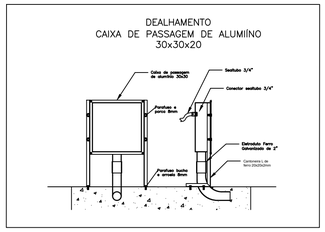

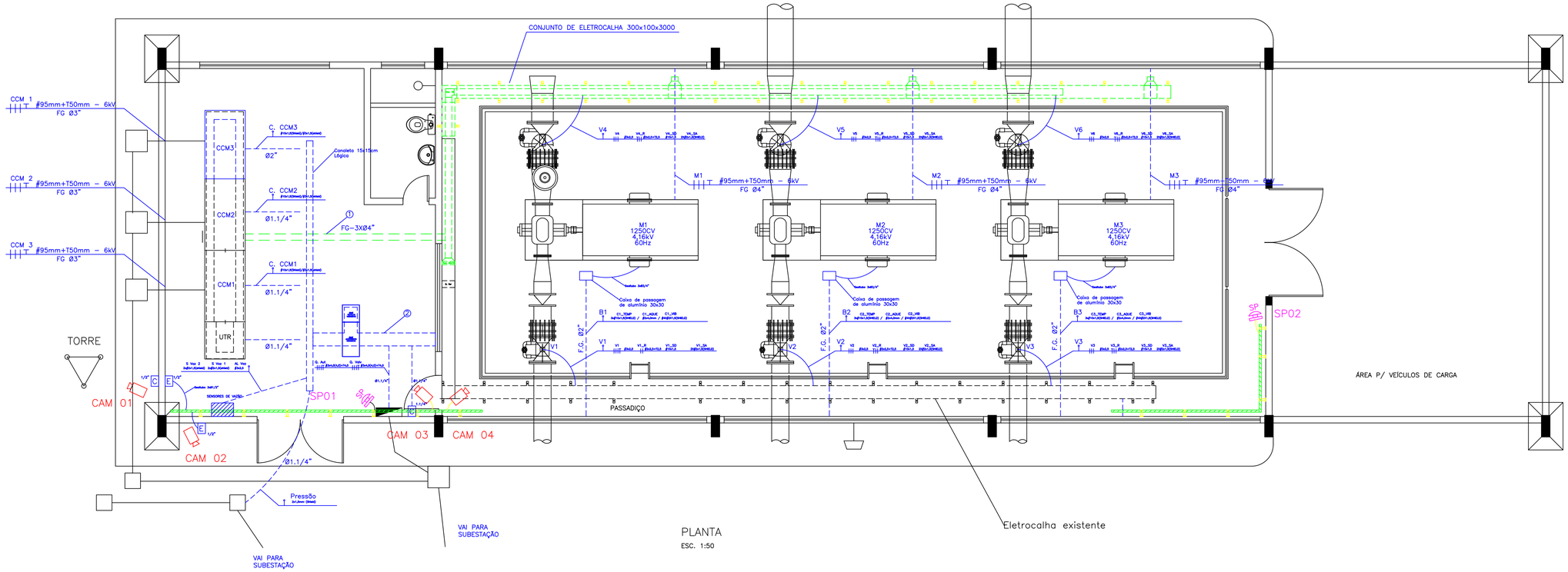

PLANTA
ESC. 1:50

Nº	DATA	REVISÃO	EXECUTADO POR	APROVADO POR	SEPLAN ACEITO	SEPLAN DATA	DESENHO DE REFERÊNCIA TITULO	DESENHO DE REFERÊNCIA NÚMERO

NOTAS

SEPLAN
VISTO E ACEITO
ESTA ACEITAÇÃO NÃO ISENTA A CONTRATADA DAS RESPONSABILIDADES E OBRIGAÇÕES CONTIDAS NO CONTRATO

ANALISADO
APROVADO
VISTO

EXECUTADO POR

DESENHO DESENHISTA DATA
PROJETO GONÇALVES DATA
APROVADO ASSINATURA DATA
NOME ENGENHEIRO CREA CREA

DESO COMPANHIA DE SANEAMENTO DE SERGIPE

SISTEMA
AMPLIAÇÃO_CARGA_ADUTORA_DO_SEMI_ÁRIDO
CASA_BOMBAS_E_PAINEIS

REVISÃO	ESCALA	Nº	Nº FIRMA
REVISÃO	ESCALA		NUMERO

ARQUIVO

1 — CCM3 #35 6kV ┬ #16 6kV — DUTO FLEXÍVEL (A) Ø 3"

2 — CCM3 #35 6kV ┬ #16 6kV — DUTO FLEXÍVEL (A) Ø 3"
CCM2 #35 6kV ┬ #16 6kV — DUTO FLEXÍVEL (B) Ø 3"

3 — CCM3 #35 6kV ┬ #16 6kV — DUTO FLEXÍVEL (A) Ø 3"
CCM2 #35 6kV ┬ #16 6kV — DUTO FLEXÍVEL (B) Ø 3"
CCM1 #35 6kV ┬ #16 6kV — DUTO FLEXÍVEL (C) Ø 3"

4 — QDC-EE #25 1kV ┬ #16 1kV — DUTO FLEXÍVEL (A) Ø 1.1/2"
7 ┬ #2,5 1kV — DUTO FLEXÍVEL (B) Ø 1.1/4"

5 — 7 ┬ #2,5 1kV — DUTO FLEXÍVEL (A) Ø 1.1/4"

6 — CCM1 #35 6kV ┬ #16 6kV — DUTO FLEXÍVEL (A) Ø 3"
CCM2 #35 6kV ┬ #16 6kV — DUTO FLEXÍVEL (B) Ø 3"
CCM3 #35 6kV ┬ #16 6kV — DUTO FLEXÍVEL (C) Ø 3"
QDC-EE #25 1kV ┬ #16 1kV — DUTO FLEXÍVEL (D) Ø 1.1/2"
7 ┬ #2,5 1kV — DUTO FLEXÍVEL (E) Ø 1.1/4"

7 — QDC-EE #25 1kV ┬ #16 1kV — DUTO FLEXÍVEL (A) Ø 1.1/2"

8 — T3P3 #6x6 1kV ┬ T3P3 #2x6 1kV — DUTO FLEXÍVEL (A) Ø 3"
T2P2 #6x6 1kV ┬ T2P2 #2x6 1kV — DUTO FLEXÍVEL (B) Ø 3"
T3P3 #6x6 1kV ┬ T3P3 #2x6 1kV — DUTO FLEXÍVEL (A) Ø 3"
T2P2 #6x6 1kV ┬ T2P2 #2x6 1kV — DUTO FLEXÍVEL (B) Ø 3"
T1P1 #6x6 1kV ┬ T1P1 #2x6 1kV — DUTO FLEXÍVEL (C) Ø 3"

9 — 9 ┬ #2,5 1kV — ELETRODUTO PVC RIGIDO ROSCAVEL (A) Ø 3/4"

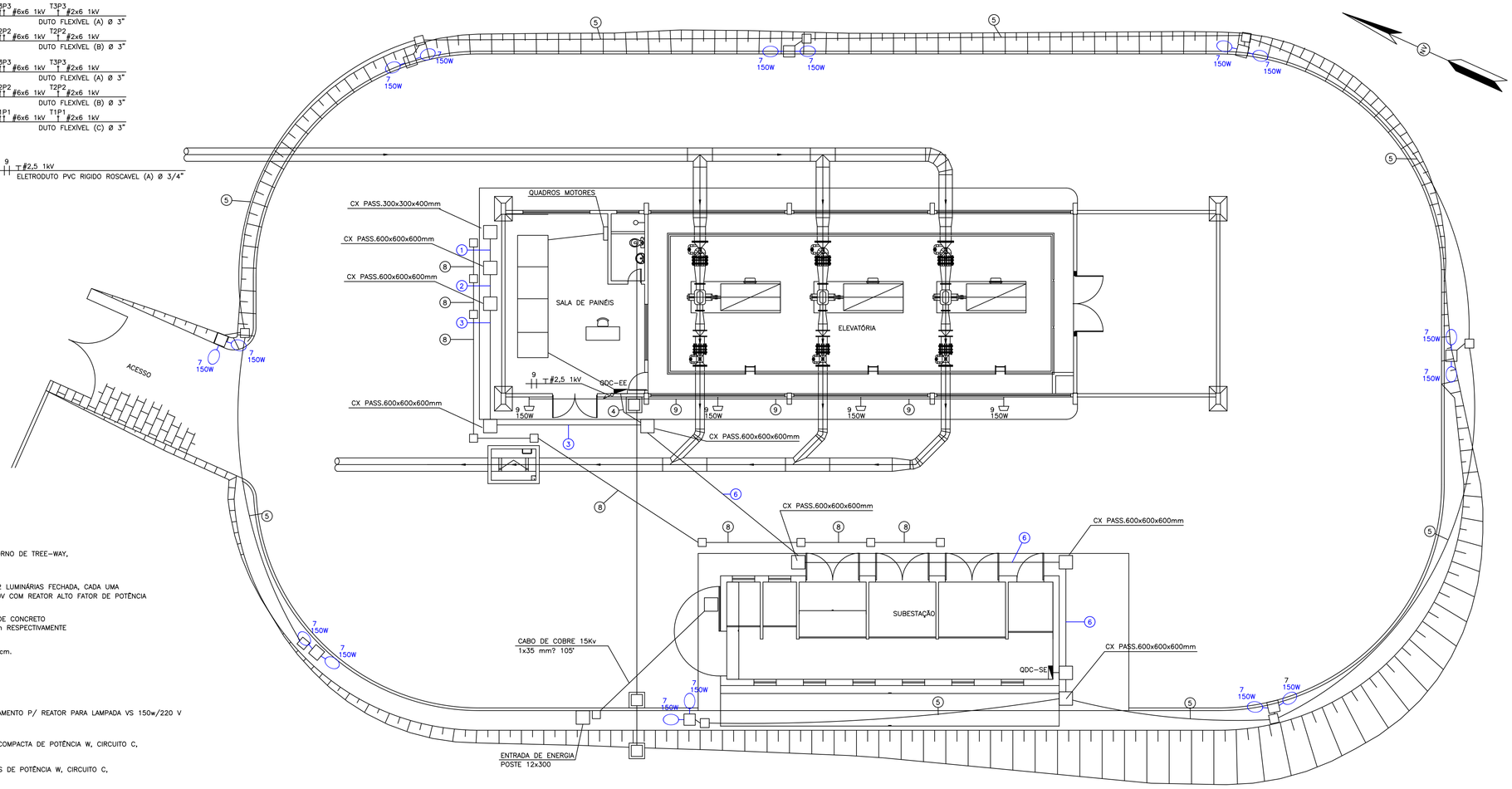

DISTRIBUIÇÃO EXTERNA DE ENERGIA
ESC. 1:100

LEGENDA

- ELETRODUTO NA LAJE OU NA PAREDE
- ELETRODUTO NO PISO
- QUADRO DE DISTRIBUIÇÃO DE CIRCUITOS
- CONDUTORES FASE, NEUTRO, RETORNO, RETORNO DE TREE-WAY, CONTROLE E TERRA RESPECTIVAMENTE
- POSTE "DUPLO T" RETO, SEM BRAÇO, COM 2 LUMINÁRIAS FECHADA, CADA UMA CONTENDO 1 LÂMPADA VAPOR DE SÓDIO 220V COM REATOR ALTO FATOR DE POTÊNCIA
- CAIXA DE PASSAGEM EM ALVENARIA, TAMPA DE CONCRETO DRENO DE BRITA, 30x30x40 OU 60x60x60cm RESPECTIVAMENTE
- CAIXA DE PASSAGEM EM ALUMÍNIO 15x15x10cm.
- ELETRODUTO QUE SOBE
- ELETRODUTO QUE DESCE
- LUMINARIA A PROVA GVP – 45' – C/ ALOJAMENTO P/ REATOR PARA LAMPADA VS 150w/220 V
- CR PW — LUMINÁRIA COM 1 LÂMPADA FLUORESCENTE COMPACTA DE POTÊNCIA W, CIRCUITO C, RETORNO R
- CR nxPW — LUMINÁRIA COM n LÂMPADAS FLUORESCENTES DE POTÊNCIA W, CIRCUITO C, RETORNO R
- CR PW — LUMINÁRIA A PROVA DE GASES, VAPORES E PÓS COM 1 LÂMPADA FLUORESCENTE COMPACTA DE PW, CIRCUITO C, RETORNO R
- CR NxPW — LUMINÁRIA A PROVA DE GASES, VAPORES E PÓS COM n LÂMPADAS FLUORESCENTES DE PW, CIRCUITO C, RETORNO R
- TOMADA MONOFÁSICA 0,30m DO PISO
- TOMADA MONOFÁSICA 1,30m DO PISO
- TOMADA BIFÁSICA 1,30m DO PISO
- TOMADA TRIFÁSICA 1,30m DO PISO
- TOMADA TRIFÁSICA 2,80m DO PISO
- TB — CAIXA TIPO CONDULETE "TB" EM ALUMÍNIO
- 1(CR) — INTERRUPTOR 1 SEÇÃO CIRCUITO C, RETORNO R
- CAIXA DE INSPEÇÃO TIPO SOLO COM UMA HASTE DE ATERRAMENTO
- CABO DE COBRE NU DIRETAMENTE ENTERRADO NO SOLO
- CABO DE COBRE NU APARENTE FIXADO EM TELHADO/ALVENARIA

NOTAS GERAIS:

1- TODO CABO DE COBRE PARA ATERRAMENTO TERÁ SEU ISOLAMENTO NA COR VERDE
2- COTAS EM MILIMETROS, ELEVAÇÕES EM METRO, SALVO INDICAÇÃO CONTRÁRIA
3- CABOS NÃO COTADOS = #2,5mm2. ELETRODUTOS NÃO COTADOS = Ø 3/4"
4- TODOS OS POSTES DE ILUMINAÇÃO EXTERNA SÃO DOTADOS DE RELÉ FOTOELÉTRICO PARA ACIONAMENTO AUTOMÁTICO
5- CONDUITE METÁLICO FLEXÍVEL REVESTIDO EXTERNAMENTE COM PVC EXTRUDADO
6- OS ELETRODUTOS SÃO DE PVC RÍGIDO, SALVO INDICAÇÃO CONTRÁRIA

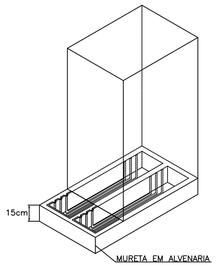

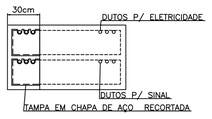

MURETA
SEM ESCALA

BANCO DE DUTOS

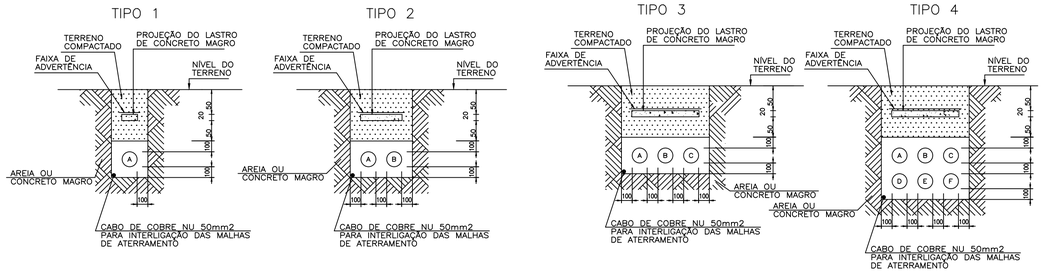

Nº	DATA	REVISÃO	EXECUTADO POR	APROVADO POR	SEPLAN ACEITO	SEPLAN DATA	DESENHO DE REFERÊNCIA TITULO	DESENHO DE REFERÊNCIA NÚMERO	NOTAS

SEPLAN
VISTO E ACEITO
ESTA ACEITAÇÃO NÃO ISENTA A CONTRATADA DAS RESPONSABILIDADES E OBRIGAÇÕES CONTIDAS NO CONTRATO
ANALISADO
APROVADO
VISTO

EXECUTADO POR
DESENHO DESENHISTA DATA
PROJETO GONÇALVES DATA
APROVADO ASSINATURA DATA
NOME ENGENHEIRO CREA CREA

DESO — COMPANHIA DE SANEAMENTO DE SERGIPE

SISTEMA
AMPLIAÇÃO_CARGA_ADUTORA_DO_SEMI_ÁRIDO
EE2A-DISTRIBUIÇÃO

REVISÃO	ESCALA	Nº	Nº FIRMA
REVISÃO	ESCALA		NUMERO

AUTOCAD

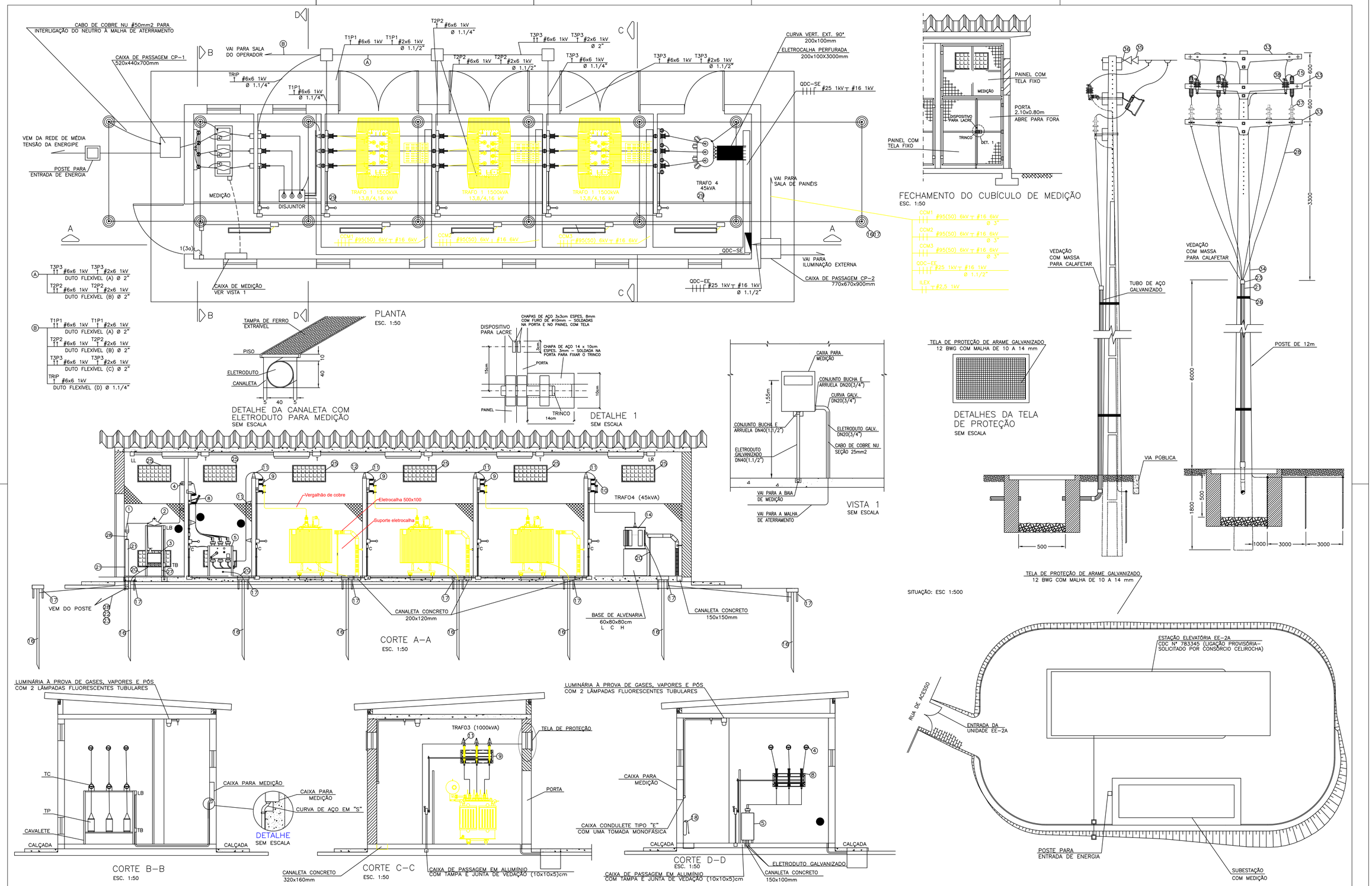

Nº	DATA	REVISÃO	EXECUTADO POR	APROVADO POR	SEPLAN ACEITO	SEPLAN DATA	DESENHO DE REFERÊNCIA TITULO	DESENHO DE REFERÊNCIA NÚMERO	NOTAS

SEPLAN
VISTO E ACEITO
ESTA ACEITAÇÃO NÃO ISENTA A CONTRATADA DAS RESPONSABILIDADES E OBRIGAÇÕES CONTIDAS NO CONTRATO

ANALISADO
APROVADO
VISTO

EXECUTADO POR
DESENHO DESENHISTA DATA
PROJETO GONÇALVES DATA
APROVADO ASSINATURA DATA
NOME ENGENHEIRO CREA CREA

DESO COMPANHIA DE SANEAMENTO DE SERGIPE

SISTEMA
AMPLIAÇÃO_CARGA_ADUTORA_DO_SEMI_ÁRIDO
EE2A_SUBESTAÇÃO

REVISÃO: REVISÃO
ESCALA: ESCALA
Nº
Nº FIRMA: NUMERO

ARQUIVO

DESO

COMPANHIA DE SANEAMENTO DE SERGIPE

REVISÃO		
Nº	DATA	DESCRIÇÃO

EXECUTADO POR

PROJETO	GONÇALVES	13/07/23
DESENHO PROJETO	Q_VÁLVULAS_E2A	
APROVAÇÃO		

DESO COMPANHIA DE SANEAMENTO DE SERGIPE

COMPANHIA DE SANEAMENTO DE SERGIPE

QAUT_R2A_ACIONAMENTO

CAPA

REVISÃO:	ESCALA:	Nº DESO:	Nº FIRMA:
1	ESC.:	DESO	FIRMA

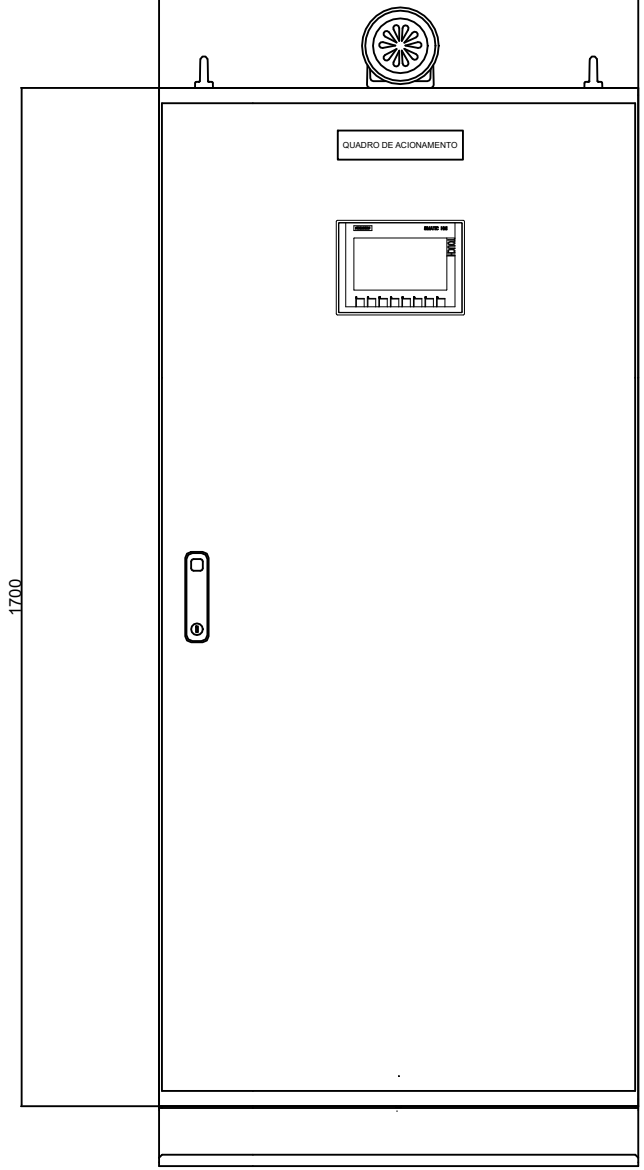

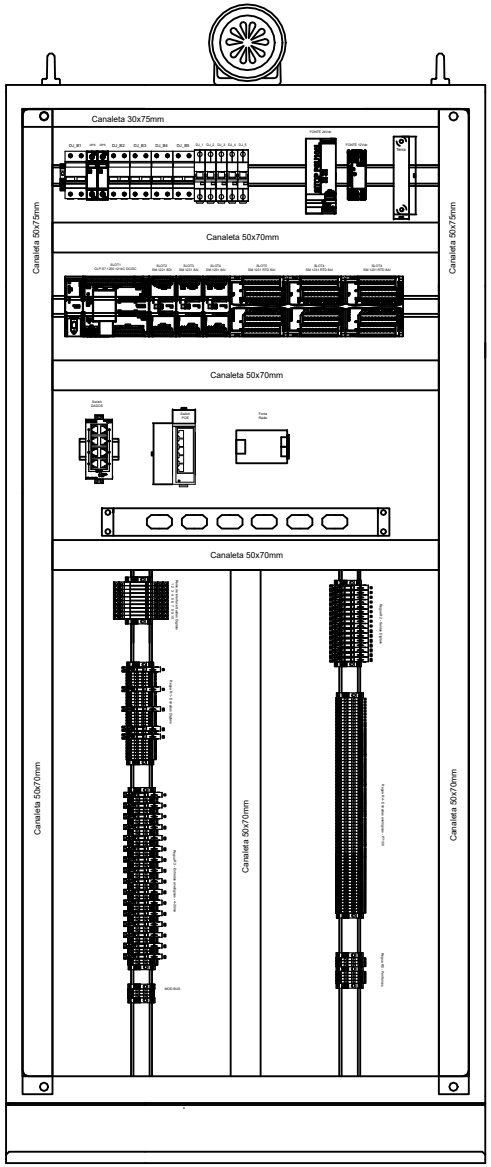

1

REVISÃO		
Nº	DATA	DESCRIÇÃO

EXECUTADO POR

PROJETO	GONÇALVES	13/07/2022
DESENHO PROJETO	Q_VALVULAS_E2A	
APROVAÇÃO		

DESO COMPANHIA DE SANEAMENTO DE SERGIPE

COMPANHIA DE SANEAMENTO DE SERGIPE

QUADRO_DE_VÁLVULAS_E2A

DIMENSIONAL

REVISÃO:	ESCALA:	Nº DESO:	Nº FIRMA:
1	ESC.:	DESO	FIRMA

LISTA DE MATERIAIS

ITEM	DESCRIÇÃO	REF.	UN	QUANT.
1	Painel elétrico completo, dimensões:1800x800x400mm (Alt.xLarg.xProf.), com porta dianteira, fechadura tipo cremona com chave, tampas laterais, traseira e superior, com base soleira de 100mm de altura.	Cemar - 905023	un	1
2	Placa de montagem completa, para paineis com dimensões: 1700x800mm, chapa 13, cor: Laranja.	Cemar - 906682	un	1
3	Tampa inferior prensa cabos 800X400mm	Cemar - 905587	un	1
4	Argolas para içamento	Cemar - 905653	un	4
5	Mesa da Porta	Cemar - 905577	un	1
6	Porta documentos de metal	Cemar - 905635	un	1
7	Sirene para painel elétrico - 220V	Sibratec - MS290	un	1
8	Disjuntor Bipolar, 16A, curva B - DIN	WEG - MDW - B16-2	un	1
9	Disjuntor Bipolar, 10A, curva B - DIN	WEG - MDW - B10-2	un	2
10	Disjuntor Bipolar, 6A, curva B - DIN	WEG - MDW - B06-2	un	2
11	Disjuntor Monopolar, 4A , curva C - DIN	WEG - MDW - C04	un	5
12	Fonte DC chaveada, In: 2A, entrada: 120-240V, saída: Vdc.12	SIEMENS - 6EP13215BA00	un	1
13	Fonte DC chaveada, In: 5A, entrada: 120-240V, saída: 24Vdc.	SIEMENS - 6EP13331LB00	un	1
14	DPS Paineis elétricos, classe II, 20kA.	WEG - SPW02 - 275-20	un	2
15	CLP S7 1200 1214C DC/DC/DC	Siemens - S7 1214C - DC/DC/DC	un	1
16	Modulo SM 1221 DC/DC 8DI		un	1
17	Modulo SM 1231 AI - 8AI		un	2
18	Modulo SM 1231 RTD - 8AI		un	3
19	Módulo de comunicação modbus RS485	Siemens - CM1241 rs485		
20	Swicth industrial, alim.: 24Vdc, 8 portas Ethernet.	Siemens - 6GK5008-0BA10-1AB2	un	1
21	Swicth POE, alim.: 127~220Vdc, 5 portas sendo 4 POE.	Intelbras - SF 500 PoE	un	1
22	Regua de tomada para paineis, com 6 tomadas.		un	1
23	IHM Touch Scream	Siemens - KPT700	un	1
24	Relé de interface. Tensão de acionamento 24Vdc.	WEG BTWR	un	10
25	Canaleta 50x70mm, cor cinza, aberta nas laterais.	Hellerman HD3P - 50X70	m	7
26	Canaleta 30x70mm, cor cinza, aberta nas laterais.	Hellerman HD4P - 30X70	m	0.5
27	BornSack 2,5mm, cor cinza.	Weg BTWS 2S	un	120
28	BornSack 2,5mm, cor cinza.	Weg BTWS 2S	un	18
29	Born terminal fusível, 2,5mm, com fusível de 500mA.	Weg BTWS 2S	un	37
30	Suporte para fixar born terminal		un	15
31	Barramento de cobre 1"x$\frac{1}{4}$".		m	0.2
32	Isolador epoxi 16x20mm.	Sibratec, MNS 16x20xM6.	un	2
33	Trilho dim 35mm		m	5
34	Barramento monofásico DIN		un	1
35	Barramento bifásico - DIN		un	1

REVISÃO		
Nº	DATA	DESCRIÇÃO

EXECUTADO POR

PROJETO GONÇALVES 05/01/2021

DESENHO PROJETO Q_AUT_01

APROVAÇÃO

DESO COMPANHIA DE SANEAMENTO DE SERGIPE

COMPANHIA DE SANEAMENTO DE SERGIPE

QUADRO_DE_AUTOMAÇÃO_01

LISTA_DE_MATERIAIS

REVISÃO:	ESCALA:	Nº DESO:	Nº FIRMA:
1	ESC.:	DESO	FIRMA

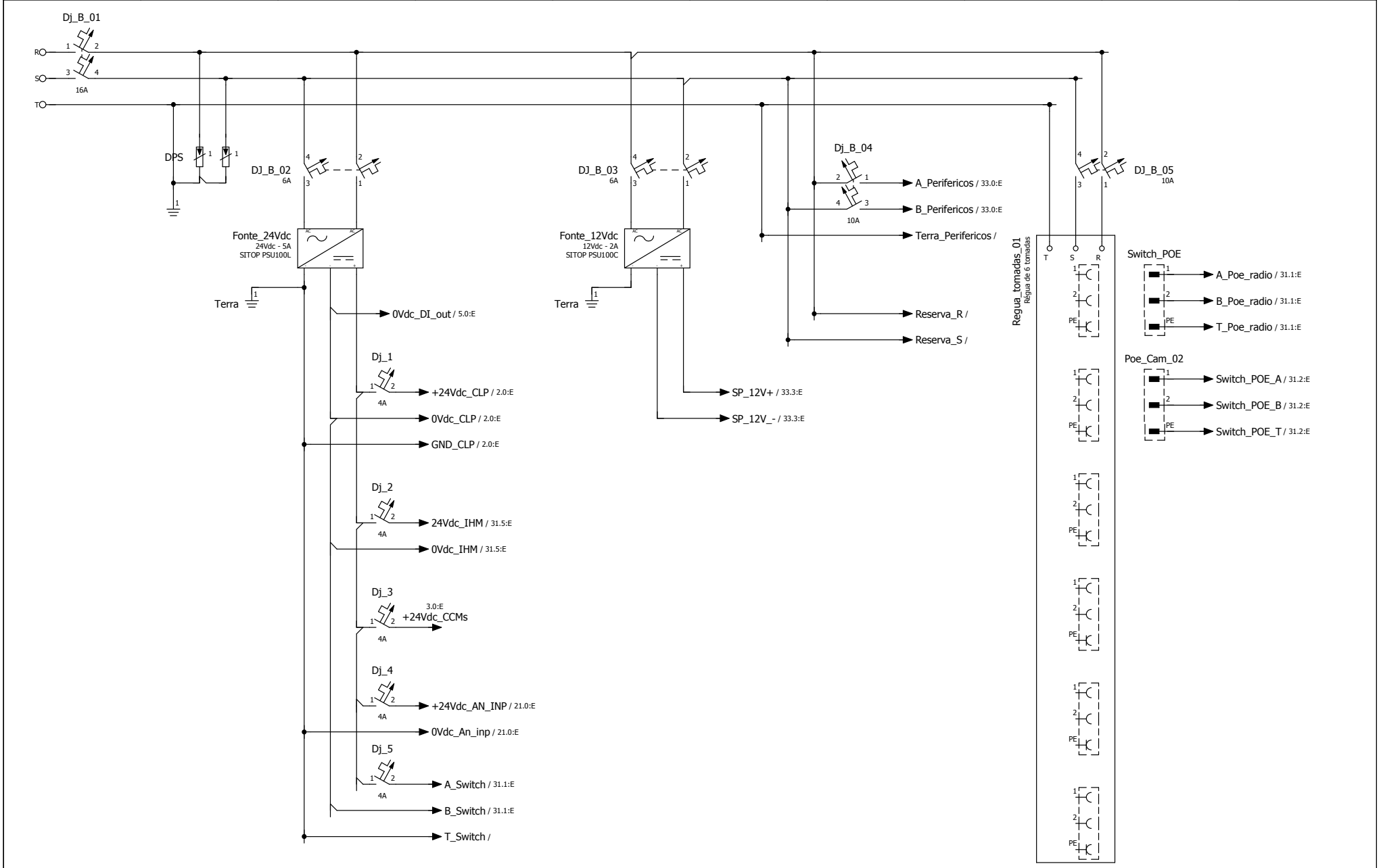

2

			Data	25/07/2023		DESO	Alimentação			=	
			Editor	JUNIOR						+	
			Verif		QAUT - R2A - Acionamentos				Quadro_Aut_01	Folha	1
Alteração	Data	Nome	Orig		Em substituição de	Substituído por				Página	1 / 13

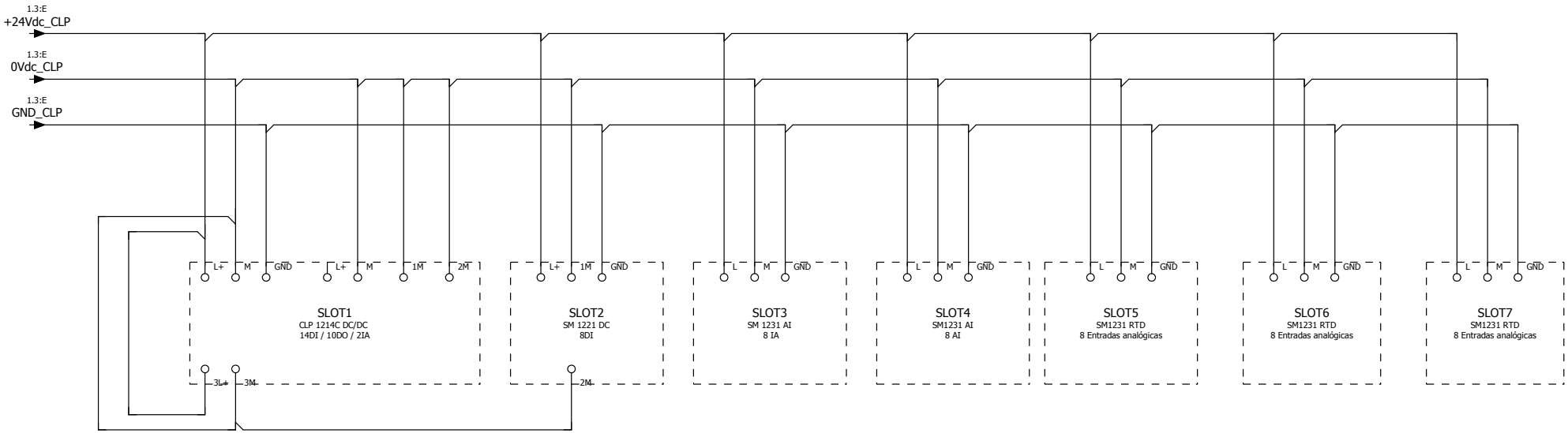

1 3

			Data	25/07/2023	QAUT - R2A - Acionamentos		DESO	Alimentação Slots		=	
			Editor	JUNIOR						+	
			Verif						Quadro_Aut_01	Folha 2	
Alteração	Data	Nome	Orig		Em substituição de	Substituído por				Página 2 / 13	

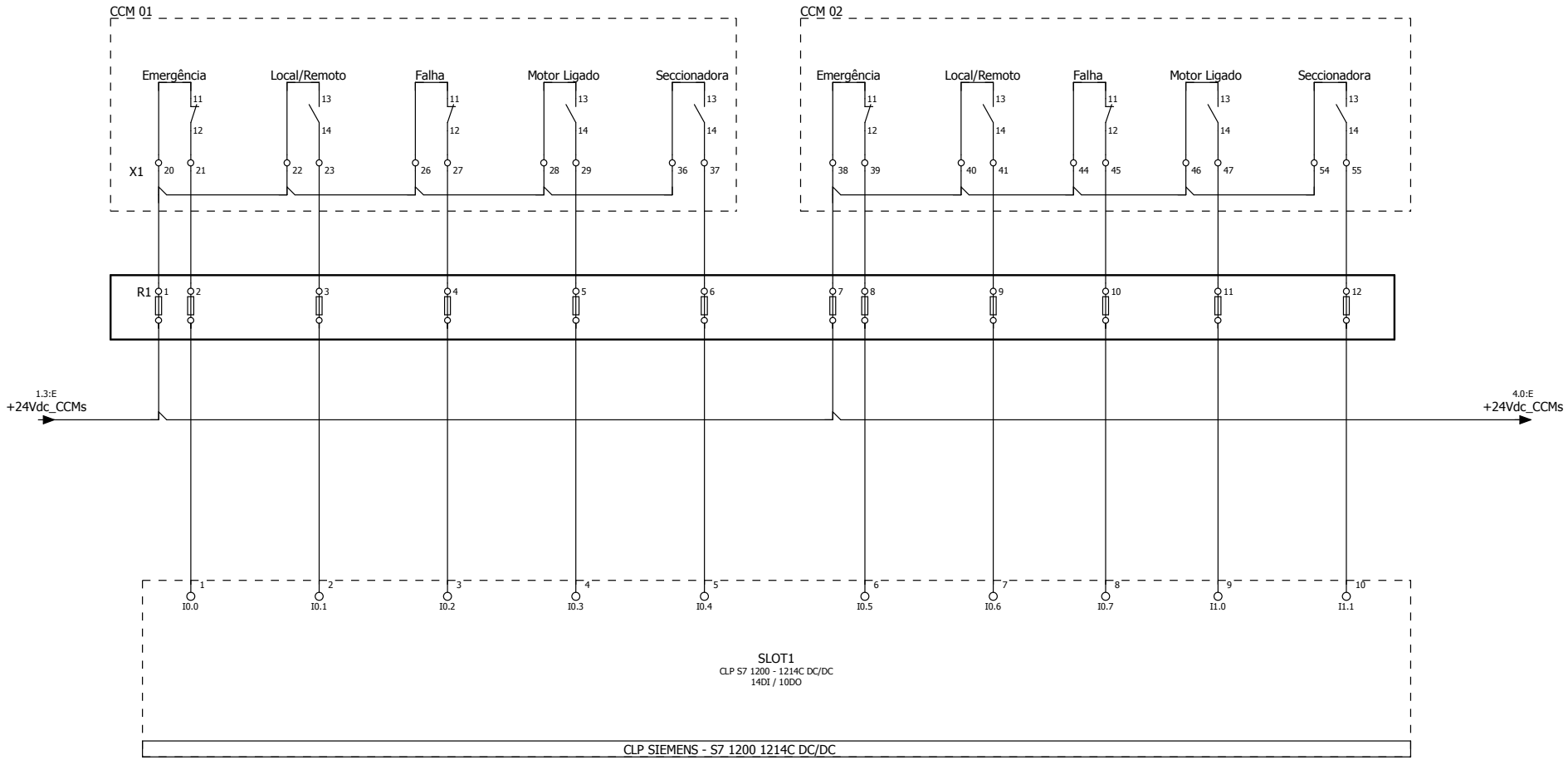

			Data	25/07/2023	QAUT - R2A - Acionamentos		DESO	INP_CCM_01_e_02		=	
			Editor	JUNIOR						+	
			Verif						Quadro_Aut_01	Folha 3	
Alteração	Data	Nome	Orig		Em substituição de	Substituído por				Página 3 / 13	

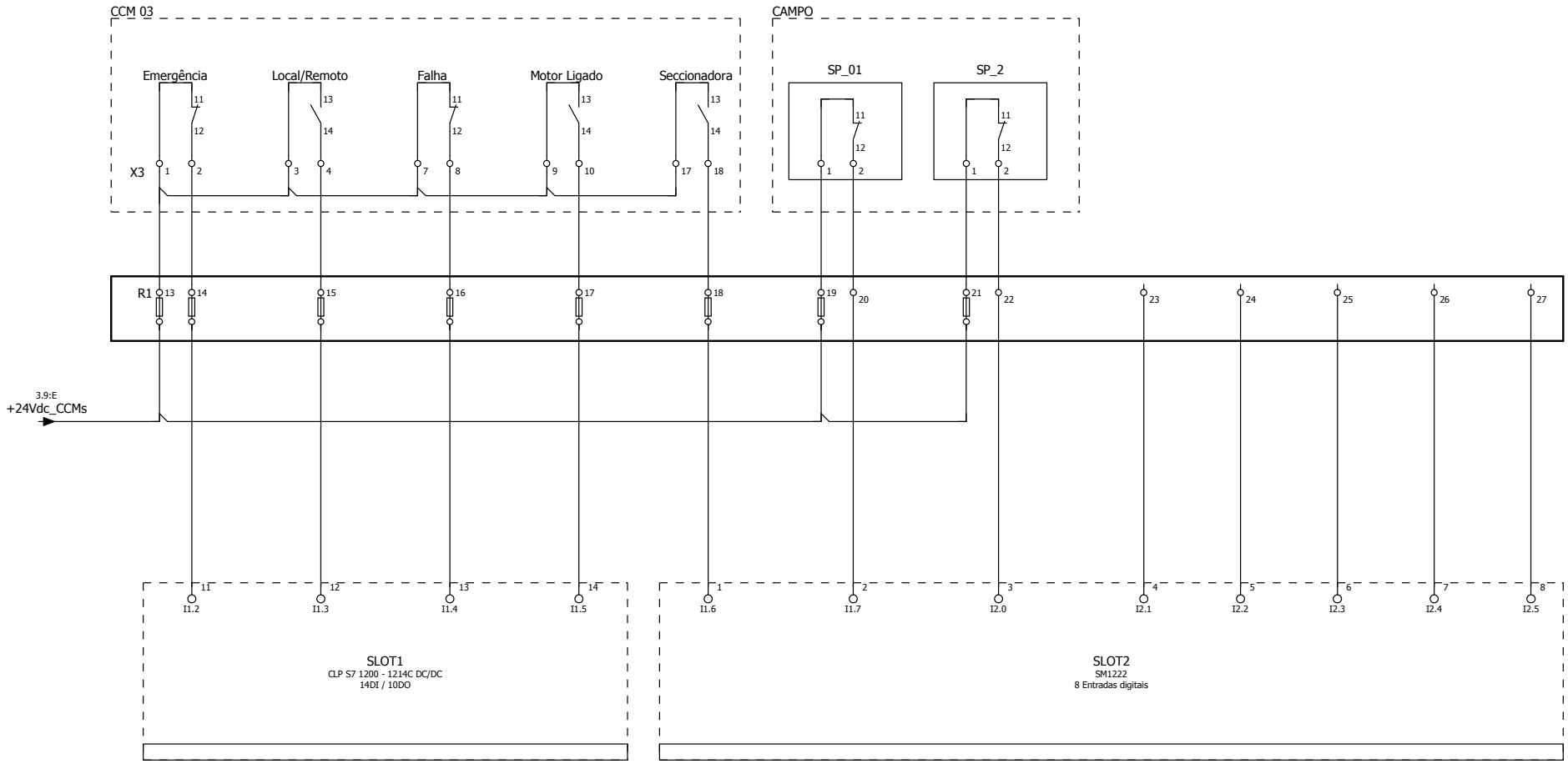

			Data	01/04/2023	QAUT - R2A - Acionamentos		DESO	INP_CCM_03		=	
			Editor	JUNIOR						+	
			Verif						Quadro_Aut_01	Folha 4	
Alteração	Data	Nome	Orig		Em substituição de	Substituído por				Página 4 / 13	

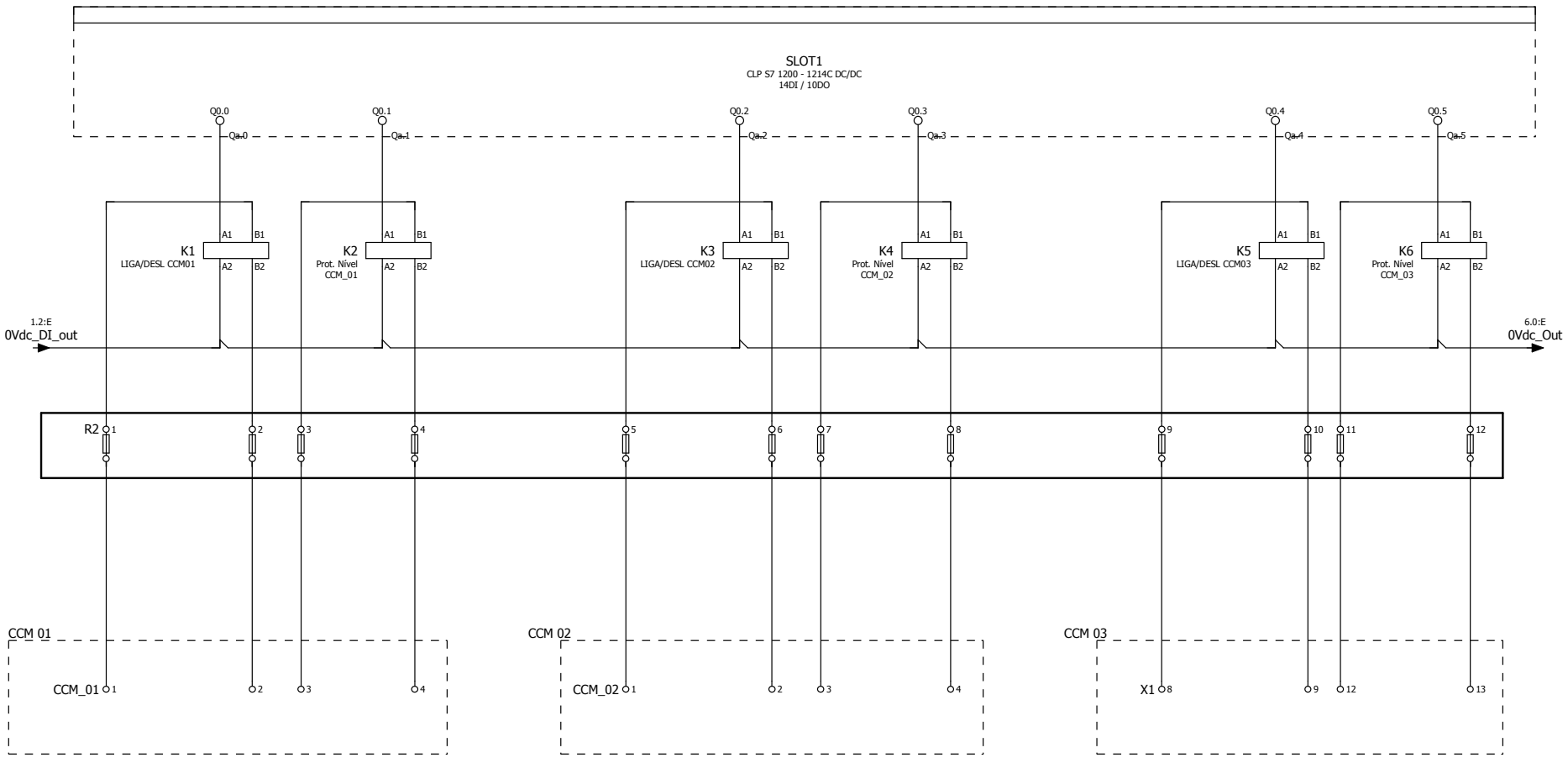

4 6

			Data	01/04/2023	QAUT - R2A - Acionamentos		DESO	OUT_CCM'S		=	
			Editor	JUNIOR						+	
			Verif						Quadro_Aut_01	Folha 5	
Alteração	Data	Nome	Orig		Em substituição de	Substituído por				Página 5 / 13	

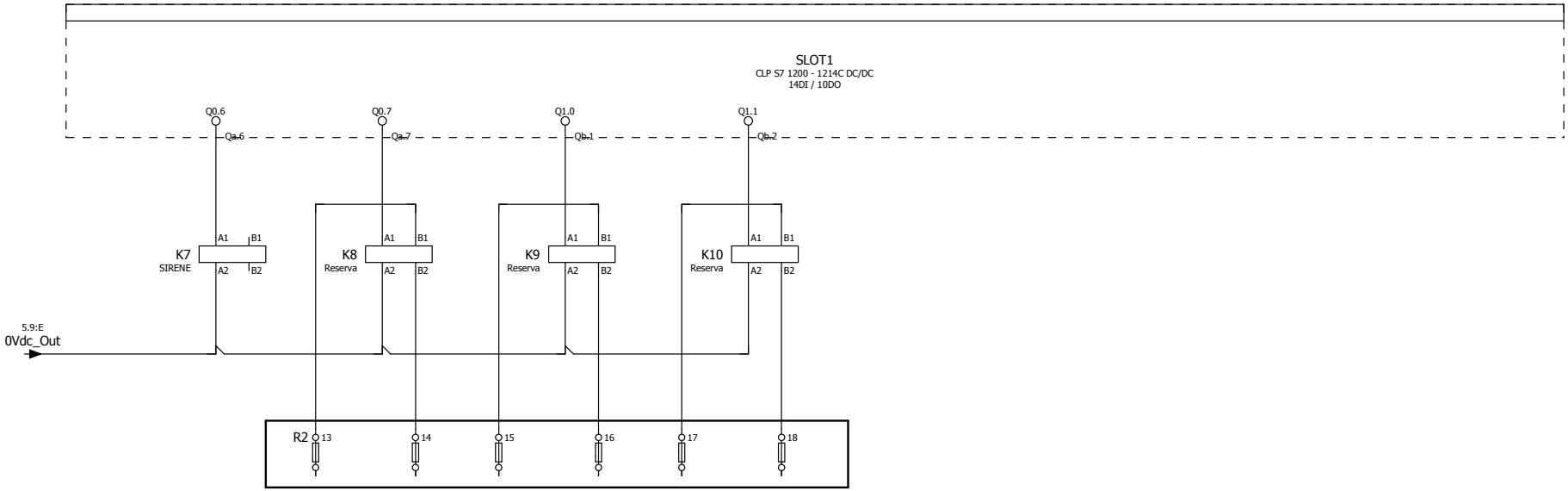

13 — 14 33.1:E

5 21

			Data	01/04/2023		DESO	OUT_RESERVA			=	
			Editor	JUNIOR						+	
			Verif		QAUT - R2A - Acionamentos				Quadro_Aut_01	Folha	6
Alteração	Data	Nome	Orig		Em substituição de	Substituído por				Página	6 / 13

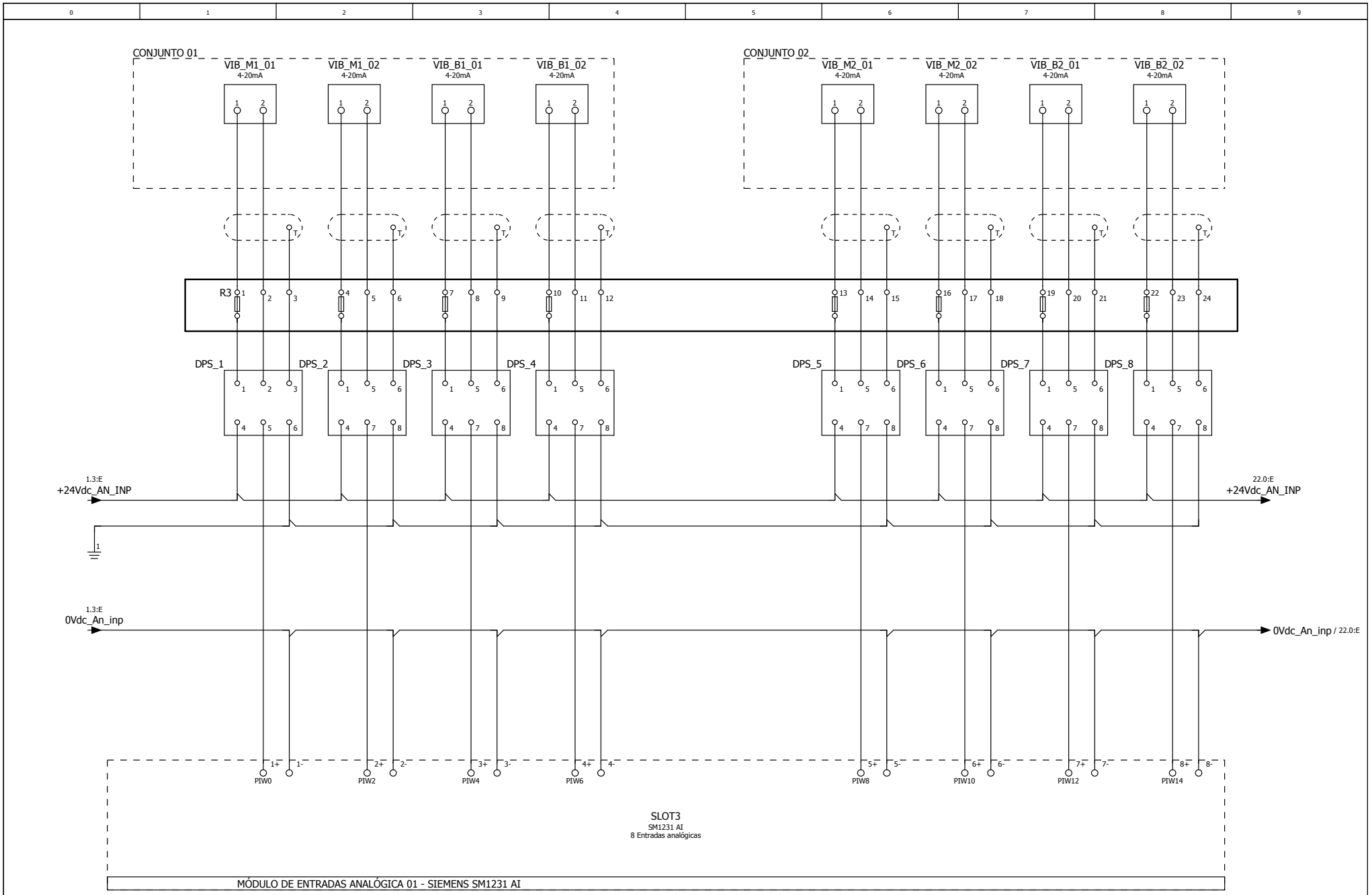

6 22

			Data	01/04/2023		DESO	Vibração Conjuntos 01 e 02			=	
			Editor	JUNIOR						+	
			Verif		QAUT - R2A - Acionamentos				Quadro_Aut_01	Folha	21
Alteração	Data	Nome	Orig		Em substituição de	Substituído por				Página	7 / 13

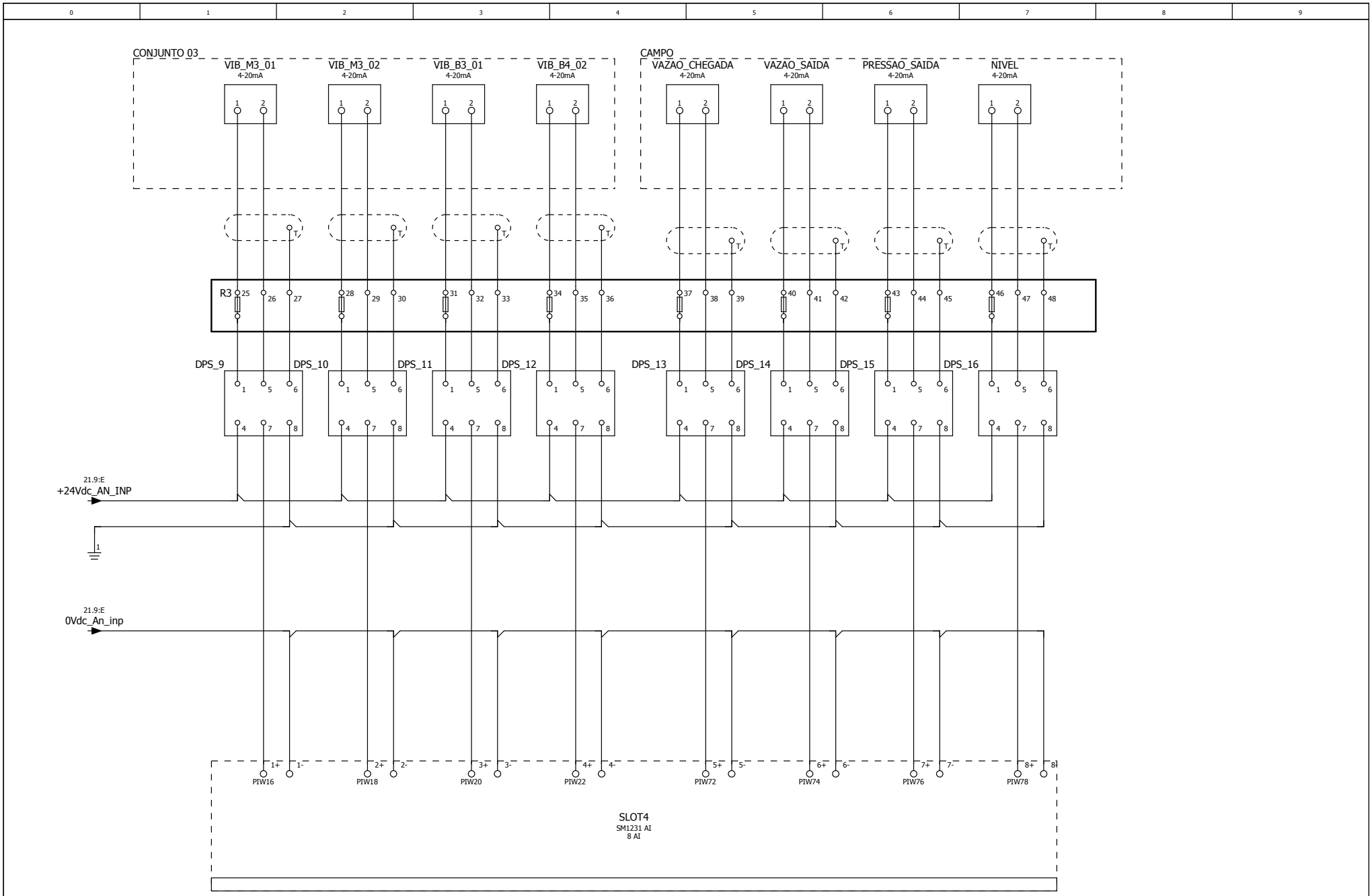

21 23

			Data	01/04/2023	QAUT - R2A - Acionamentos		DESO	Vibração conjunto 03	=	
			Editor	JUNIOR					+	
			Verif						Quadro_Aut_01	Folha 22
Alteração	Data	Nome	Orig		Em substituição de	Substituído por				Página 8 / 13

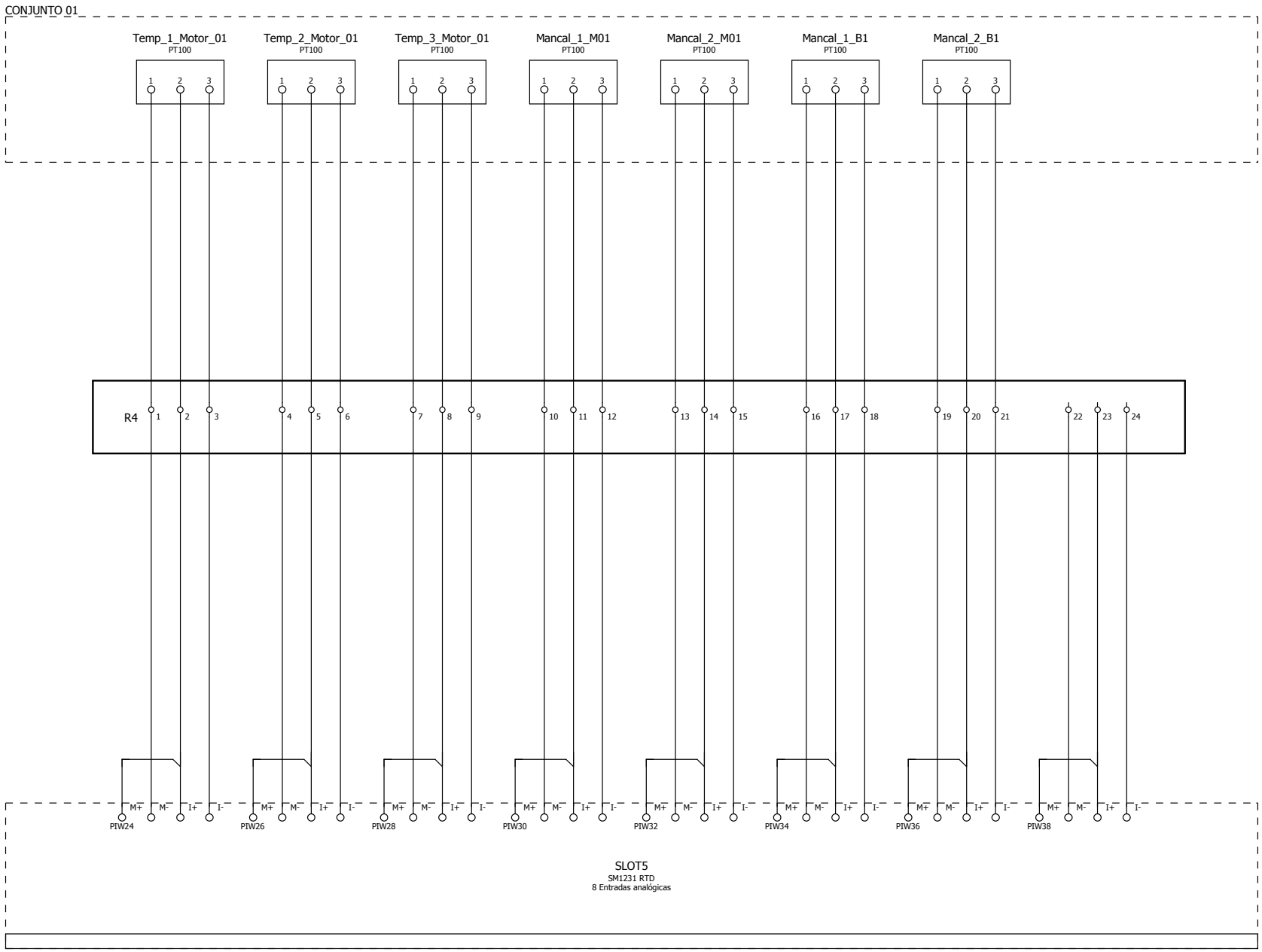

22 24

			Data	01/04/2023	QAUT - R2A - Acionamentos		DESO	Temp. Conjunto 01		=	
			Editor	JUNIOR						+	
			Verif						Quadro_Aut_01	Folha 23	
Alteração	Data	Nome	Orig		Em substituição de	Substituído por				Página 9 / 13	

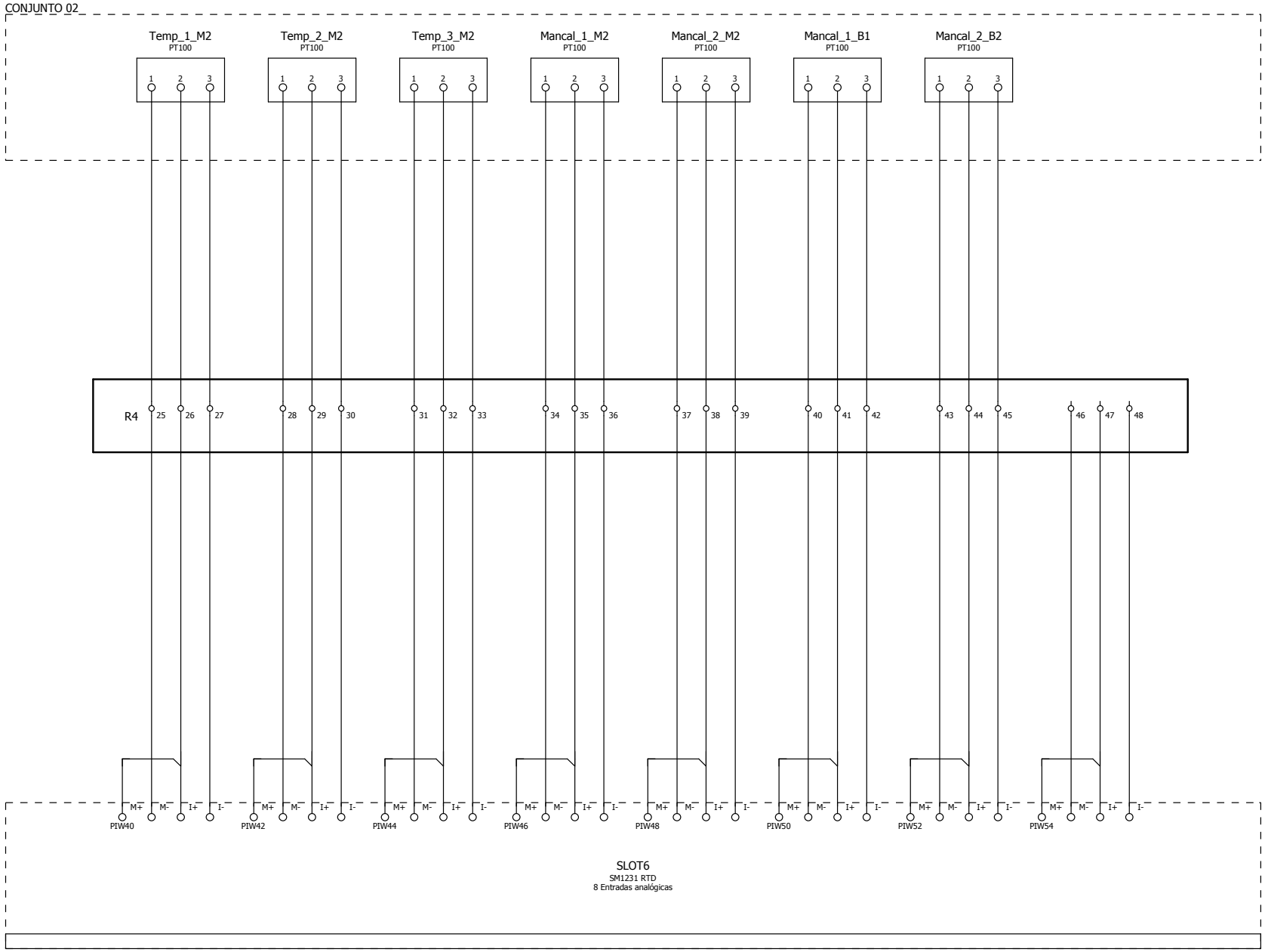

23 25

			Data	01/04/2023	QAUT - R2A - Acionamentos		DESO	Temp. Conjunto 02		=	
			Editor	JUNIOR						+	
			Verif						Quadro_Aut_01	Folha 24	
Alteração	Data	Nome	Orig		Em substituição de	Substituído por				Página 10 / 13	

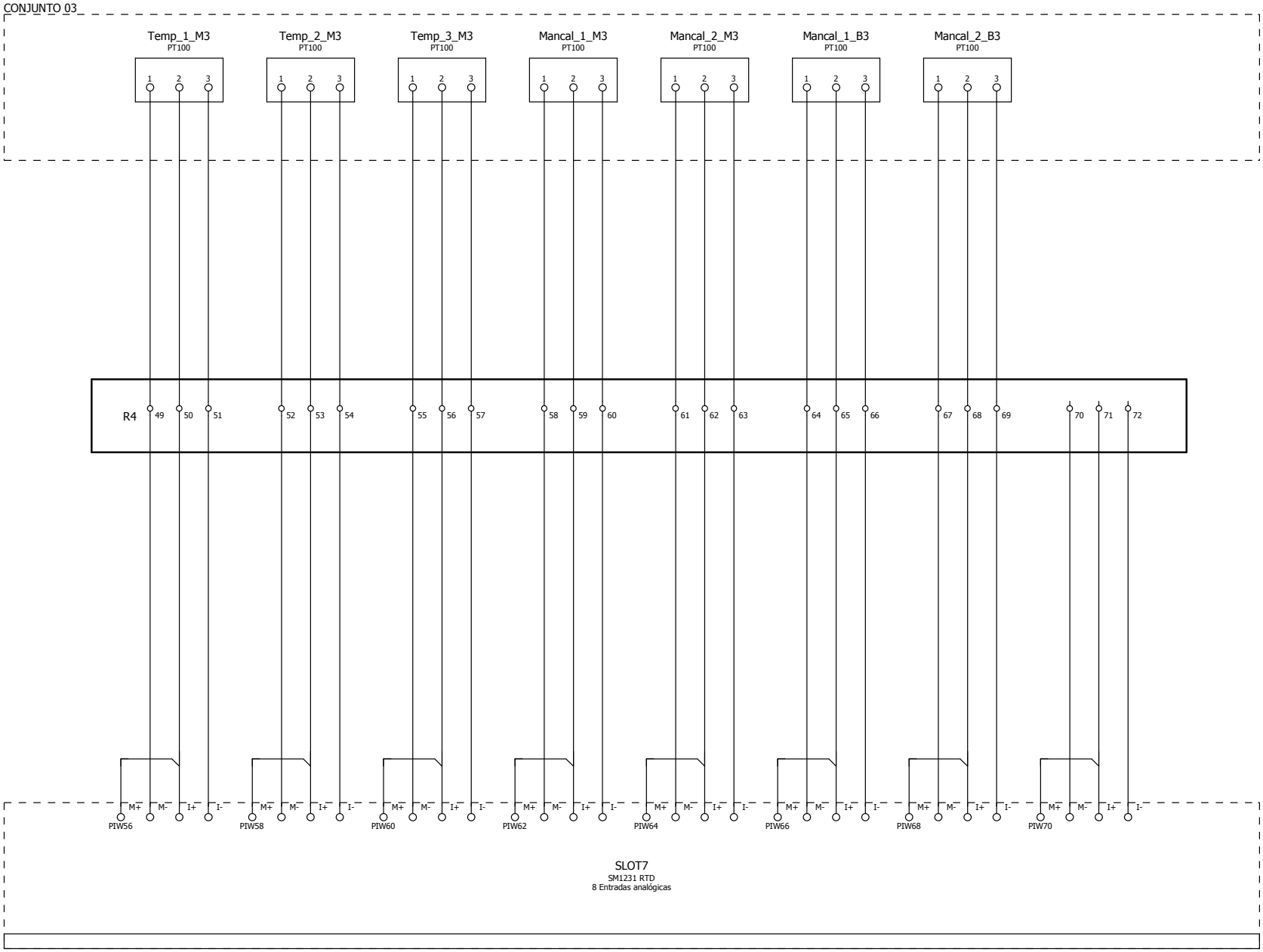
CONJUNTO 03
Temp_1_M3
PT100
Temp_2_M3
PT100
Temp_3_M3
PT100
Mancal_1_M3
PT100
Mancal_2_M3
PT100
Mancal_1_B3
PT100
Mancal_2_B3
PT100
1 2 3
R4
49 50 51 52 53 54 55 56 57 58 59 60 61 62 63 64 65 66 67 68 69 70 71 72
M+ M- I+ I-
PIW56
PIW58
PIW60
PIW62
PIW64
PIW66
PIW68
PIW70
SLOT7
SM1231 RTD
8 Entradas analógicas

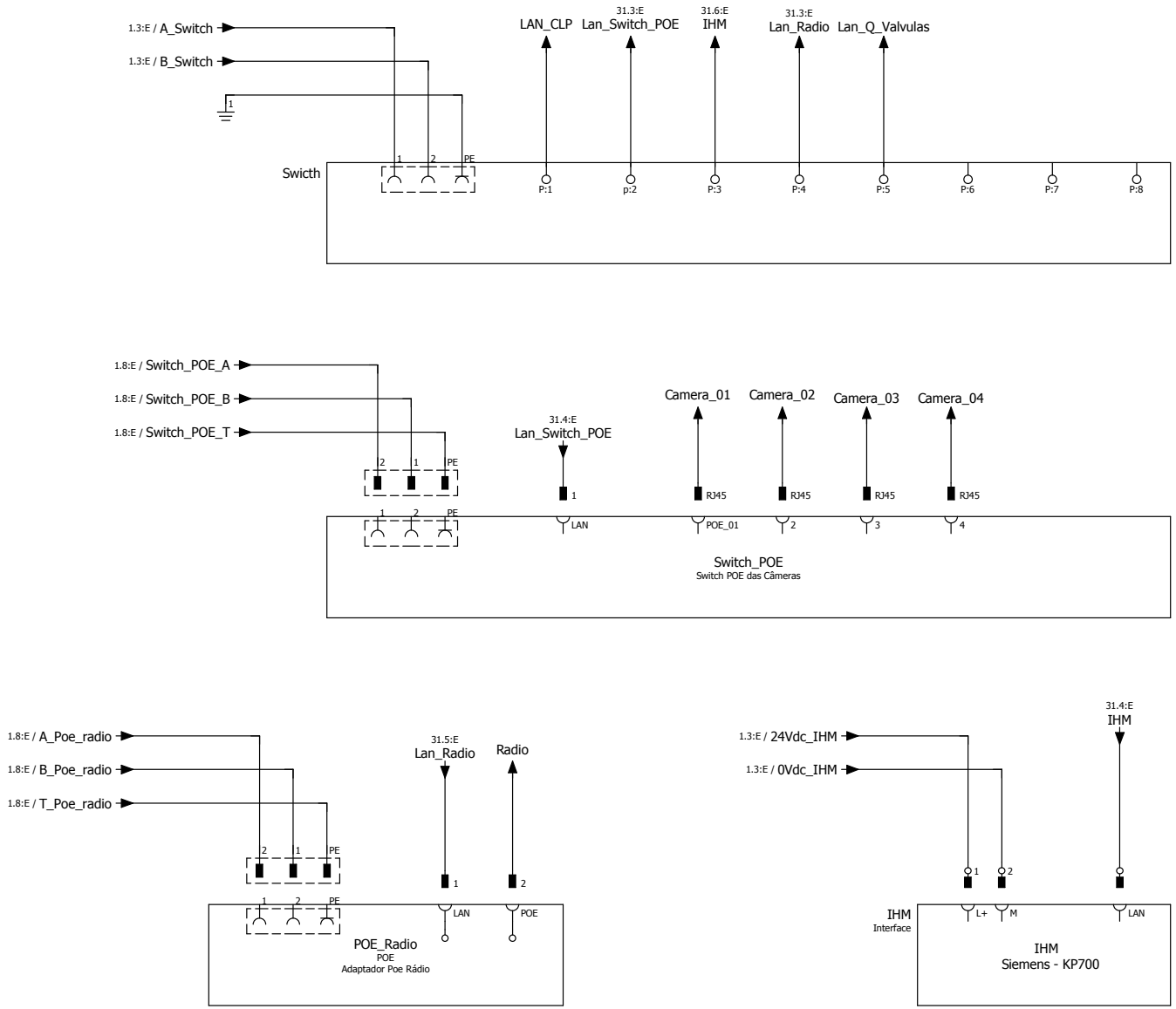

25 33

			Data	01/04/2023	QAUT - R2A - Acionamentos		DESO	Alimentação dispositivos		=
			Editor	JUNIOR						+
			Verif						Quadro_Aut_01	Folha 31
Alteração	Data	Nome	Orig		Em substituição de	Substituído por				Página 12 / 13

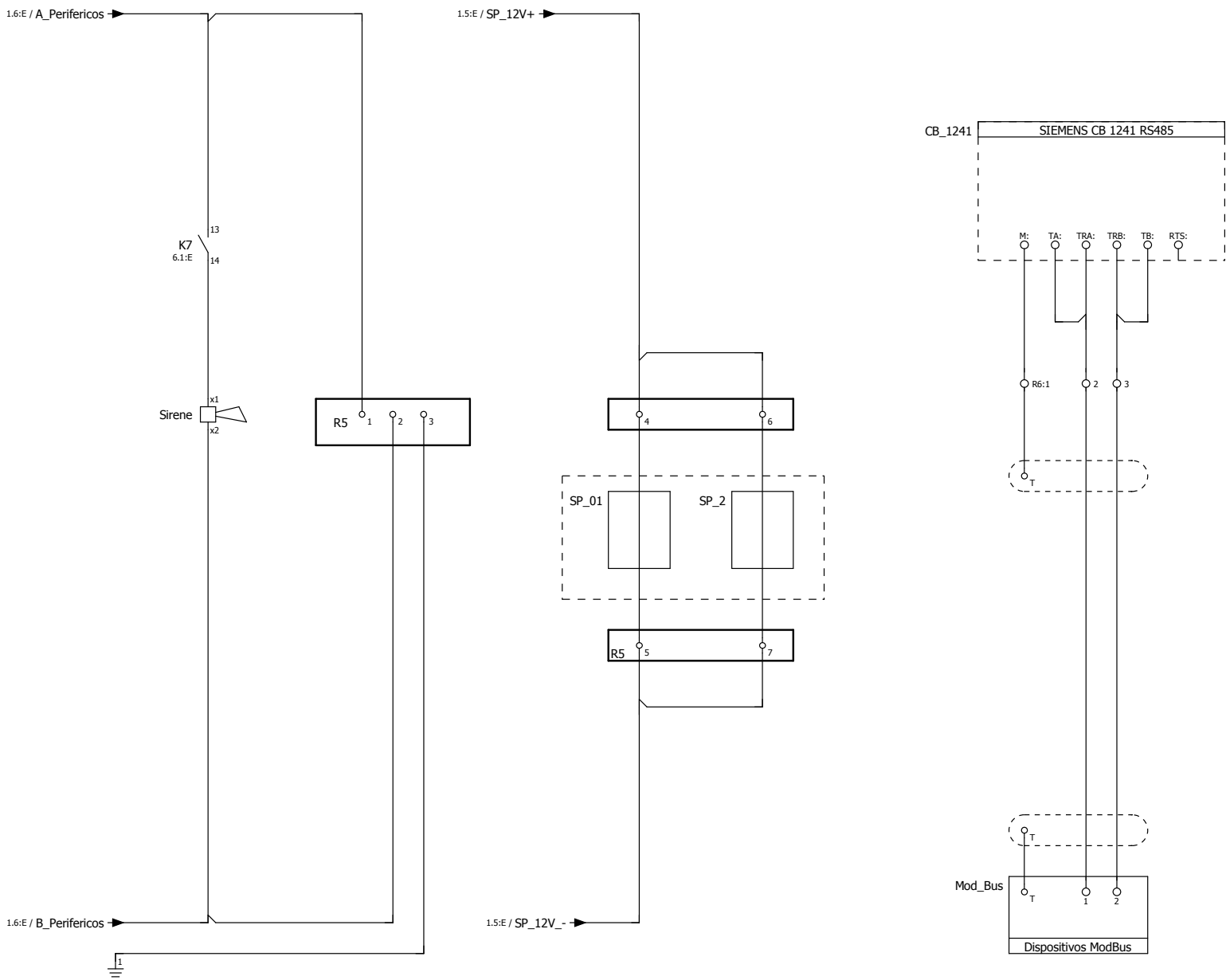

31

			Data	01/04/2023	QAUT - R2A - Acionamentos		DESO	Periféricos		=
			Editor	JUNIOR						+
			Verif						Quadro_Aut_01	Folha 33
Alteração	Data	Nome	Orig		Em substituição de	Substituído por				Página 13 / 13

DESO

COMPANHIA DE SANEAMENTO DE SERGIPE

REVISÃO		
Nº	DATA	DESCRIÇÃO

EXECUTADO POR

PROJETO	GONÇALVES	13/07/23
DESENHO PROJETO	Q_VÁLVULAS_E2A	
APROVAÇÃO		

DESO COMPANHIA DE SANEAMENTO DE SERGIPE

COMPANHIA DE SANEAMENTO DE SERGIPE

QUADRO_DE_VÁLVULAS_E2A

CAPA

REVISÃO:	ESCALA:	Nº DESO:	Nº FIRMA:
1	ESC.:	DESO	FIRMA

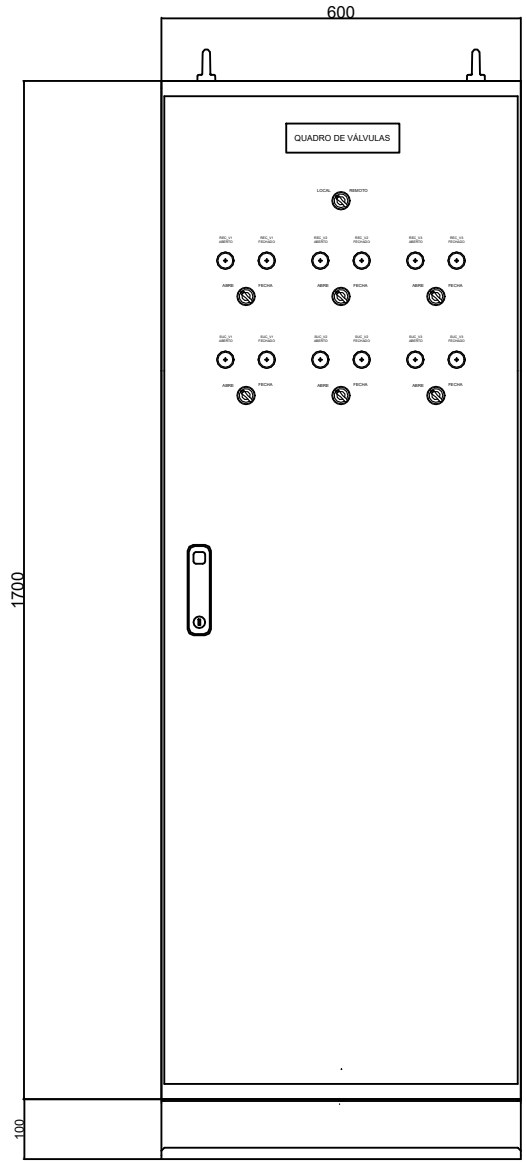

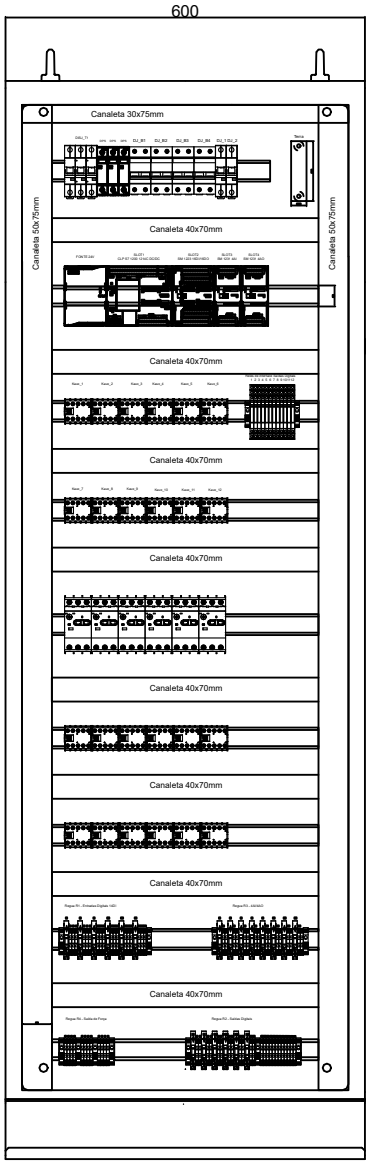

1

REVISÃO		
Nº	DATA	DESCRIÇÃO

EXECUTADO POR

PROJETO	GONÇALVES	13/07/2022
DESENHO PROJETO	Q_VALVULAS_E2A	
APROVAÇÃO		

DESO
COMPANHIA DE SANEAMENTO DE SERGIPE

COMPANHIA DE SANEAMENTO DE SERGIPE

QUADRO_DE_VÁLVULAS_E2A

DIMENSIONAL

REVISÃO:	ESCALA:	Nº DESO:	Nº FIRMA:
1	ESC.:	DESO	FIRMA

LISTA DE MATERIAIS

ITEM	DESCRIÇÃO	REF.	UN	QUANT.
1	Painel elétrico completo, dimensões:1800x600x400mm (Alt.xLarg.xProf.), com porta dianteira, fechadura tipo cremona com chave, tampas laterais, traseira e superior, com base soleira de 100mm de altura.	Cemar	un	1
2	Placa de montagem completa, para paineis com dimensões: 1700x600mm, chapa 13, cor: Laranja.	Cemar - 905243	un	1
3	Tampa inferior prensa cabos 600X400mm	Cemar - 905581	un	1
4	Argolas para içamento	Cemar - 905653	un	4
5	Mesa da Porta	Cemar - 905577	un	1
6	Porta documentos de metal	Cemar - 905635	un	1
7	Disjuntor Tripolar, 16A, curva B - DIN	WEG - MDW - B16-3	un	1
8	Disjuntor Bipolar, 4A, curva B - DIN	WEG - MDW - B04-2	un	3
9	Disjuntor Monopolar, 4A , curva C - DIN	WEG - MDW - C04	un	2
10	Fonte DC chaveada, In: 2,5A, entrada: 120-240V, saída: 24Vdc.	SIEMENS - 6EP1332-1SH71	un	1
11	DPS Paineis elétricos, classe II, 20kA.	WEG - SPW02 - 275-20	un	3
12	CLP S7 1200 1214C DC/DC/DC	Siemens - S7 1214C - DC/DC/DC	un	1
13	Modulo SM 1223 DC/DC 16DO/16DI		un	1
14	Modulo SM 1231 AI - 4AI		un	1
15	Modulo SM 1232 AI - 4AQ		un	1
16	Relé de interface. Tensão de acionamento 24Vdc.	WEG BTWR	un	12
17	Conator auxilar 2NO/2NA	WEG CW7	un	12
18	Contator para motores trifásico de 1CV em 220V, 2,5-4 A.	WEG CWC7	un	12
19	Disjuntor motor para motores trifásico de 1CV em 220V, 2,5-4 A.	WEG MP18	un	6
20	Canaleta 50x70mm, cor cinza, aberta nas laterais.	Hellerman HD3P - 50X70	m	2.4
21	Canaleta 40x70mm, cor cinza, aberta nas laterais.	Hellerman HD3P - 40X70	m	2
22	Canaleta 30x70mm, cor cinza, aberta nas laterais.	Hellerman HD4P - 30X70	m	0.5
23	BornSack 2,5mm, cor cinza.		un	102
24	Born terminal fusível, 2,5mm, com fusível de 200mA.	Weg BTWS 2S	un	20
25	Suporte para fixar born terminal		un	8
26	Sinaleiro luminoso verde		un	6
27	Sinaleiro luminoso vermelho		un	6
28	Chave seletora 3 posições	Weg	un	7
29	Barramento de cobre 1"x$\frac{1}{4}$".		m	0.2
30	Isolador epoxi 16x20mm.	Sibratec, MNS 16x20xM6.	un	2
31	Trilho dim 35mm		m	4
32	Barramento monofásico DIN		un	1
33	Barramento bifásico - DIN		un	1

REVISÃO		
Nº	DATA	DESCRIÇÃO

EXECUTADO POR

PROJETO GONÇALVES 05/01/2021

DESENHO PROJETO Q_AUT_01

APROVAÇÃO

DESO COMPANHIA DE SANEAMENTO DE SERGIPE

COMPANHIA DE SANEAMENTO DE SERGIPE

QUADRO_DE_AUTOMAÇÃO_01

LISTA_DE_MATERIAIS

REVISÃO:	ESCALA:	Nº DESO:	Nº FIRMA:
1	ESC.:	DESO	FIRMA

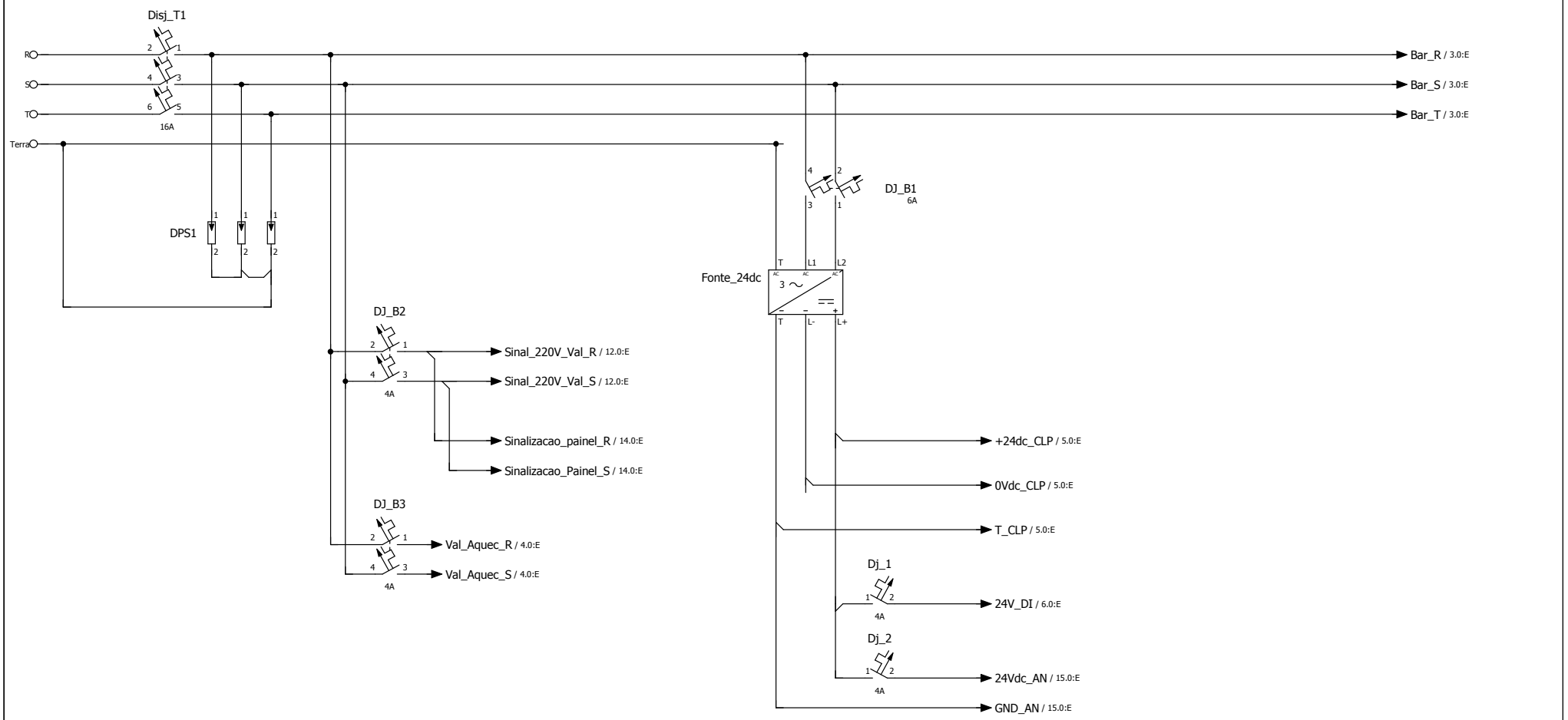

3

			Data	15/07/2023		DESO	Alimentação		=	
			Editor	JUNIOR					+	
			Verif		Projeto de Quadro de automação Genérico			Quadro_Aut_01	Folha	1
Alteração	Data	Nome	Orig		Em substituição de / Substituído por				Página	1 / 15

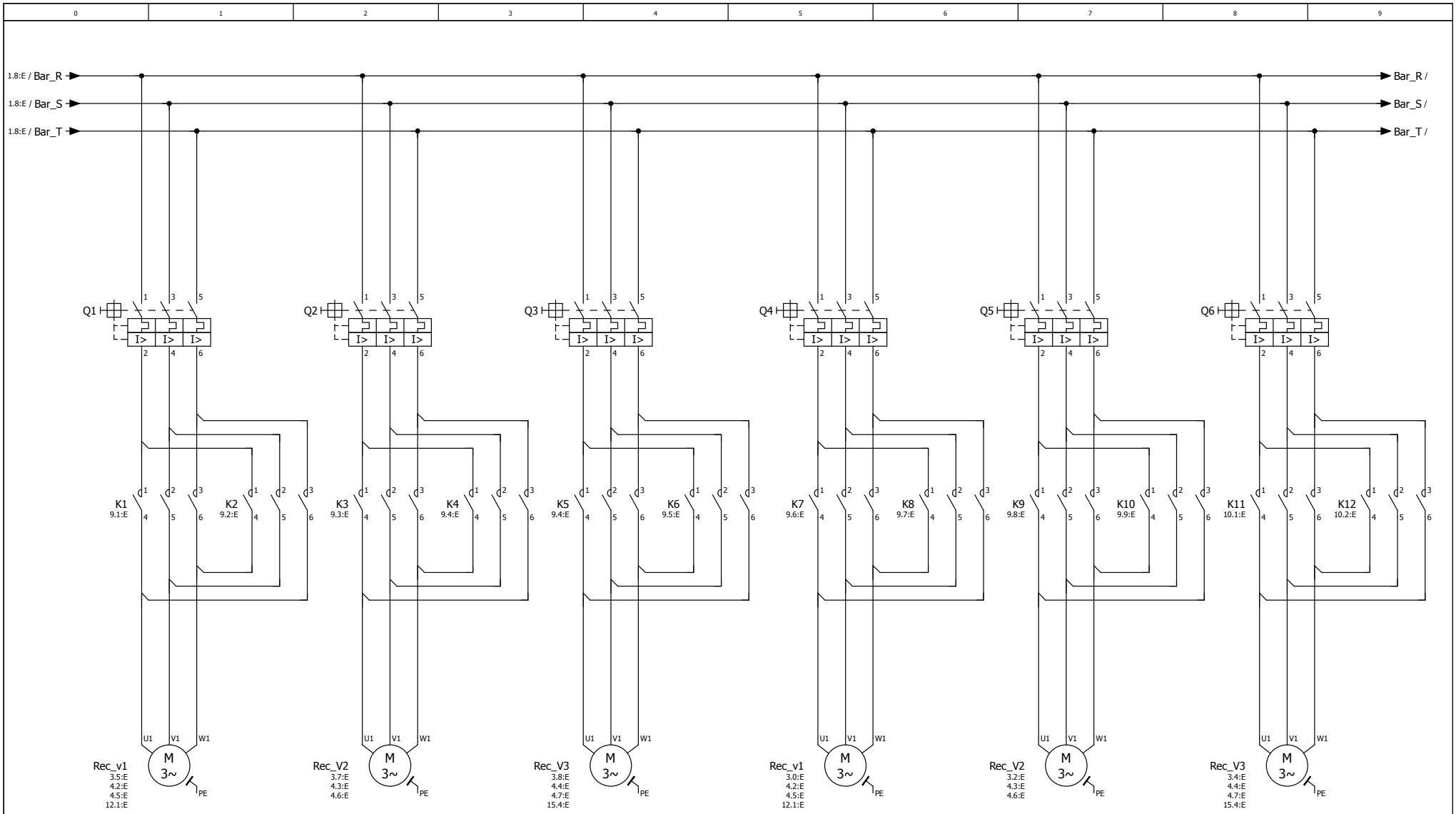

1 4

			Data	15/07/2023	Projeto de Quadro de automação Genérico		DESO	Trifilar Força Válvulas	=	
			Editor	JUNIOR					+	
			Verif						Quadro_Aut_01	Folha 3
Alteração	Data	Nome	Orig		Em substituição de	Substituído por				Página 2 / 15

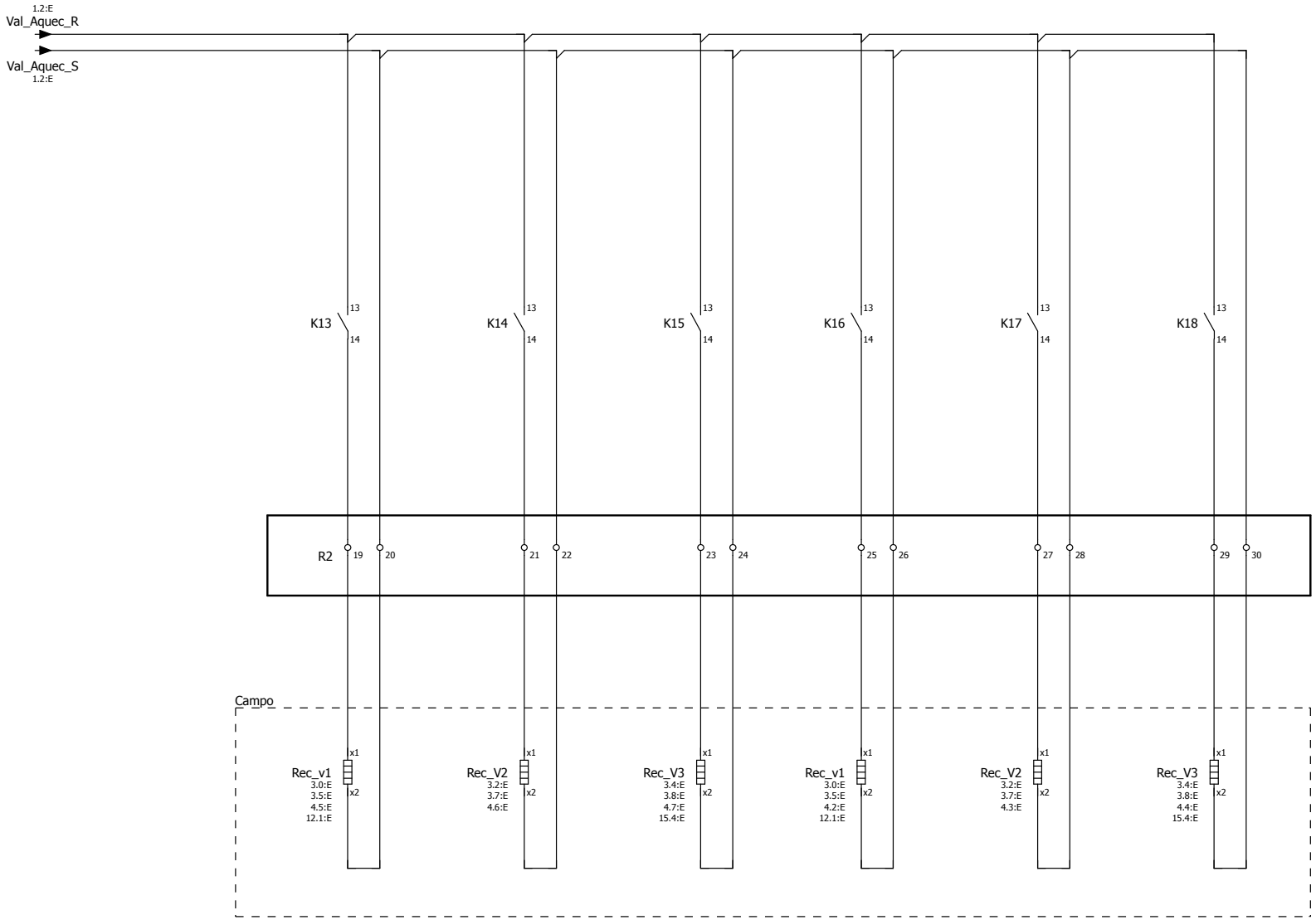

3 5

			Data	12/07/2023	Projeto de Quadro de automação Genérico		DESO	Trifilar Força Aquec. Válvulas		=	
			Editor	JUNIOR						+	
			Verif						Quadro_Aut_01	Folha 4	
Alteração	Data	Nome	Orig		Em substituição de	Substituído por				Página 3 / 15	

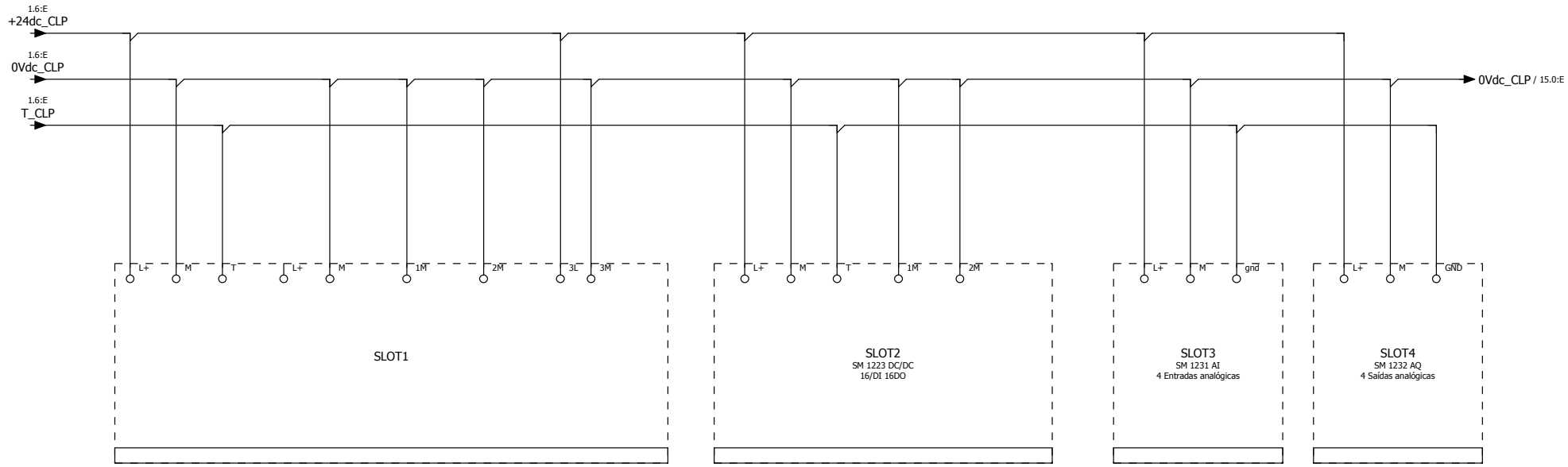

4 6

			Data	12/07/2023	Projeto de Quadro de automação Genérico		DESO	Alimentação Slots		=
			Editor	JUNIOR						+
			Verif						Quadro_Aut_01	Folha 5
Alteração	Data	Nome	Orig		Em substituição de	Substituído por				Página 4 / 15

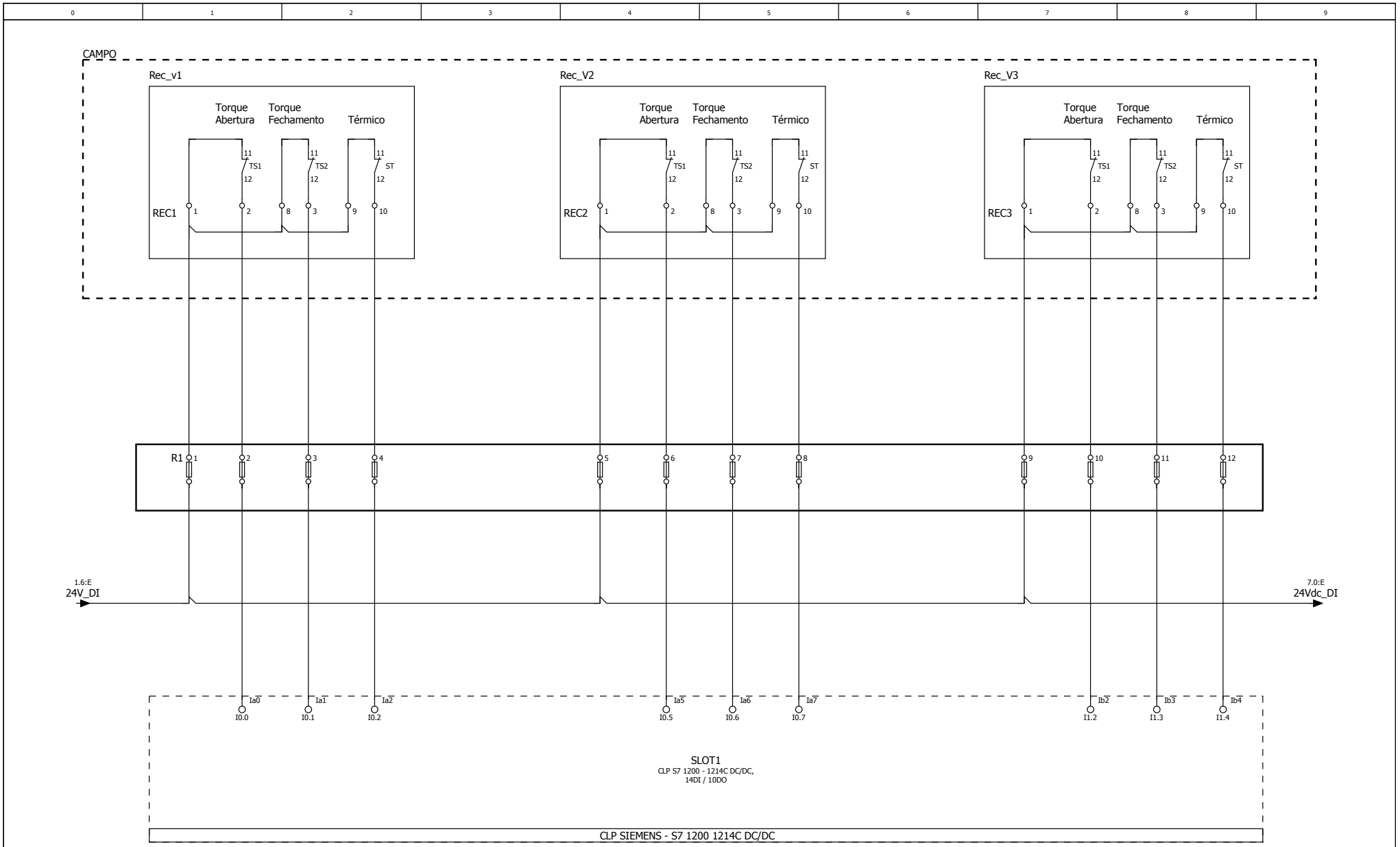

			Data	12/07/2023	Projeto de Quadro de automação Genérico		DESO	Sinal 24V Campo - V. Rec		=
			Editor	JUNIOR						+
			Verif						Quadro_Aut_01	Folha 6
Alteração	Data	Nome	Orig		Em substituição de	Substituído por				Página 5 / 15

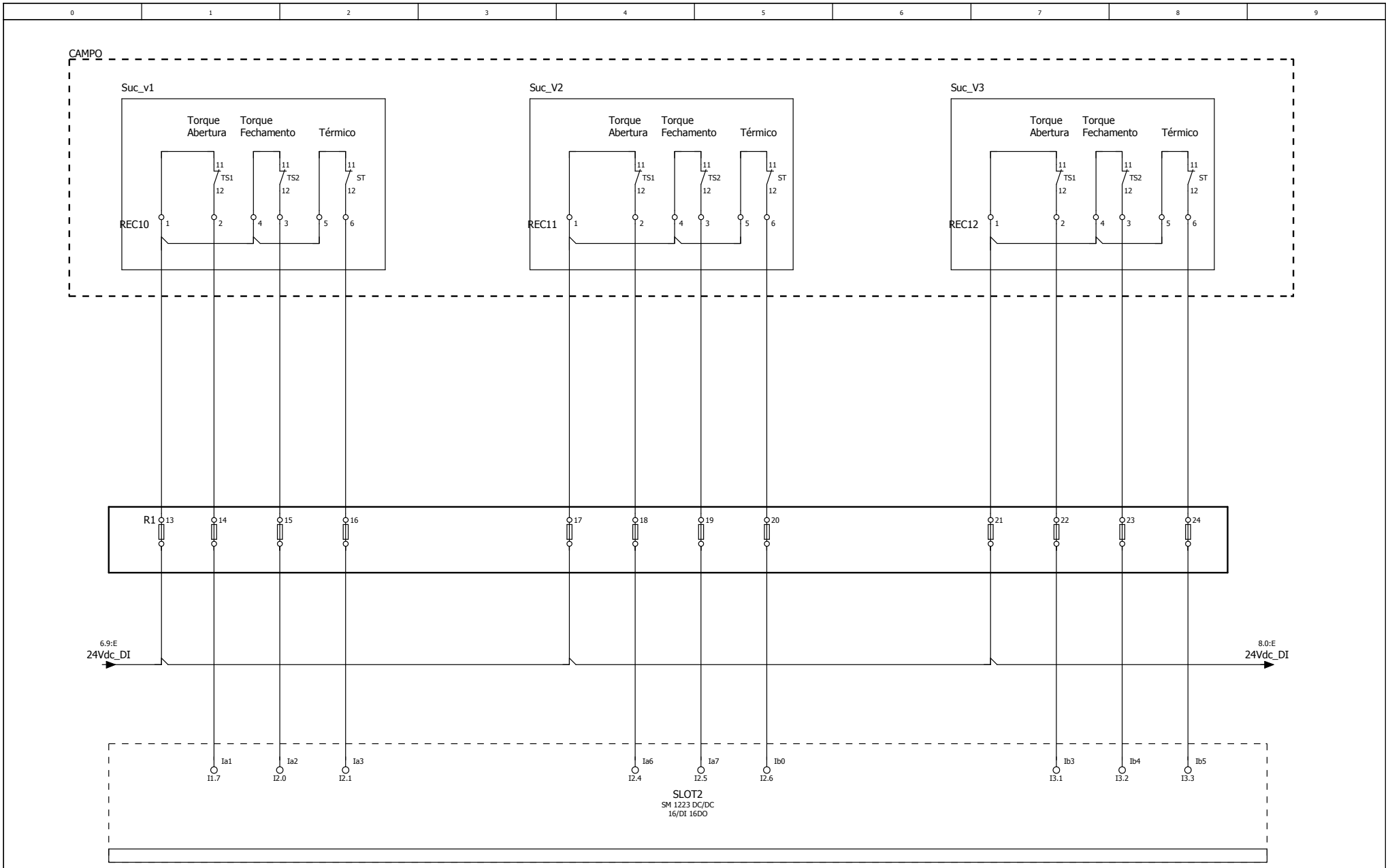

			Data	11/07/2023		DESO	Sinal 24V Campo - V. Sucção			=	
			Editor	JUNIOR						+	
			Verif		Projeto de Quadro de automação Genérico				Quadro_Aut_01	Folha	7
Alteração	Data	Nome	Orig		Em substituição de	Substituído por				Página	6 / 15

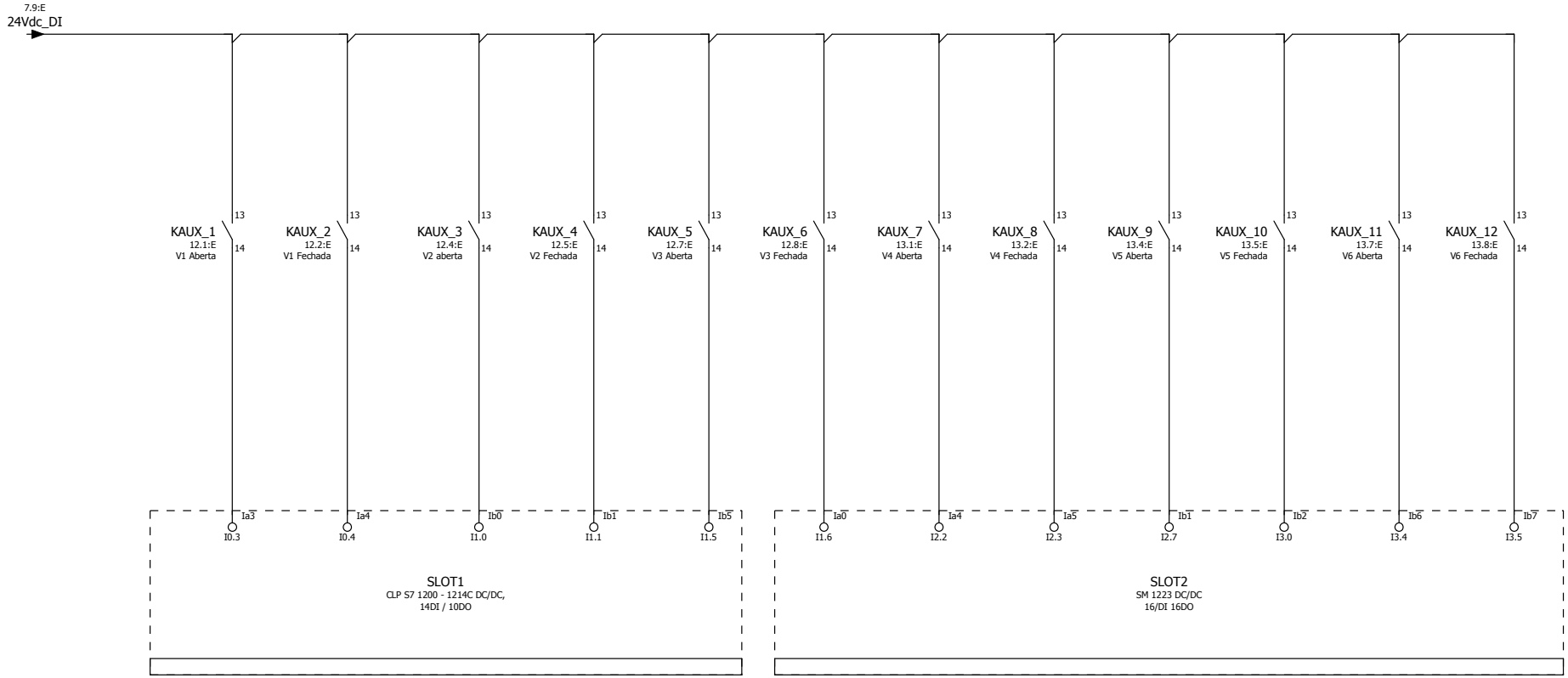

7 9

			Data	12/07/2023	Projeto de Quadro de automação Genérico		DESO	Sinal 24V Interno - aber/fech		=
			Editor	JUNIOR						+
			Verif						Quadro_Aut_01	Folha 8
Alteração	Data	Nome	Orig		Em substituição de	Substituído por				Página 7 / 15

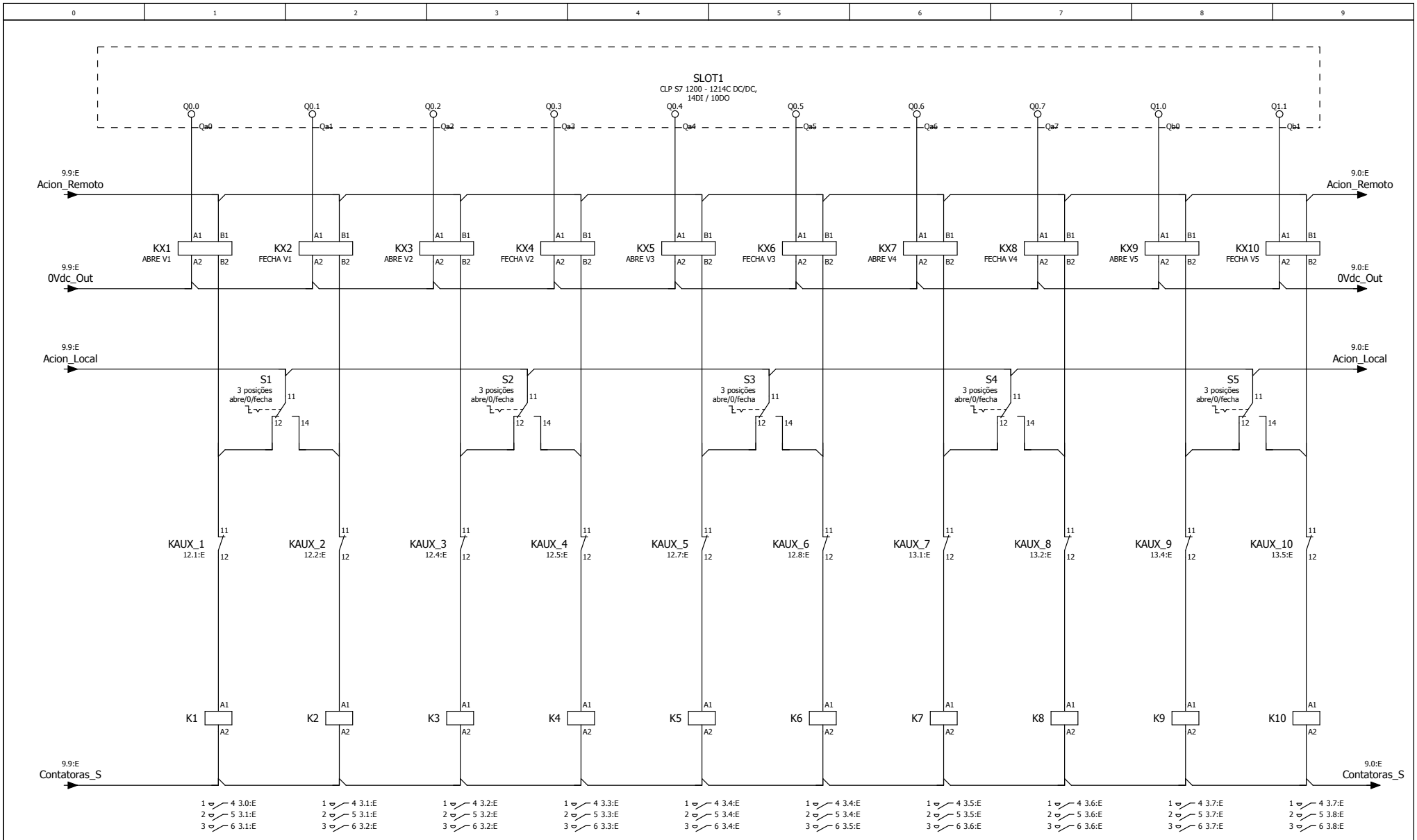

			Data	12/07/2023	Projeto de Quadro de automação Genérico	DESO	Acionamento_VAL_REC		=	
			Editor	JUNIOR					+	
			Verif					Quadro_Aut_01	Folha 9	
Alteração	Data	Nome	Orig		Em substituição de / Substituído por				Página 8 / 15	

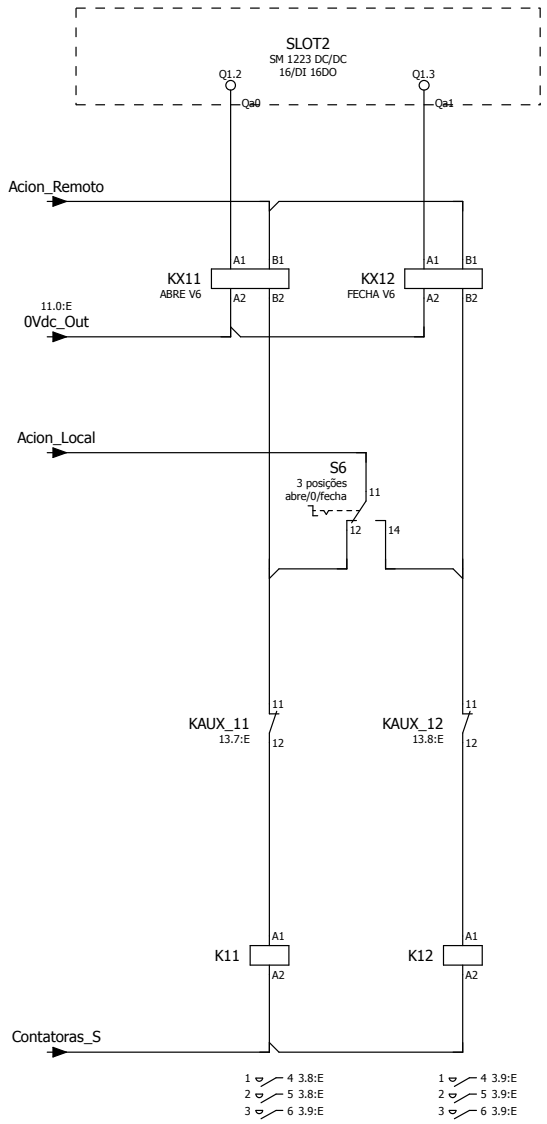

			Data	10/07/2023		DESO	Acionamento_VAL_SUC		=	
			Editor	JUNIOR					+	
			Verif		Projeto de Quadro de automação Genérico			Quadro_Aut_01	Folha	10
Alteração	Data	Nome	Orig		Em substituição de / Substituído por				Página	9 / 15

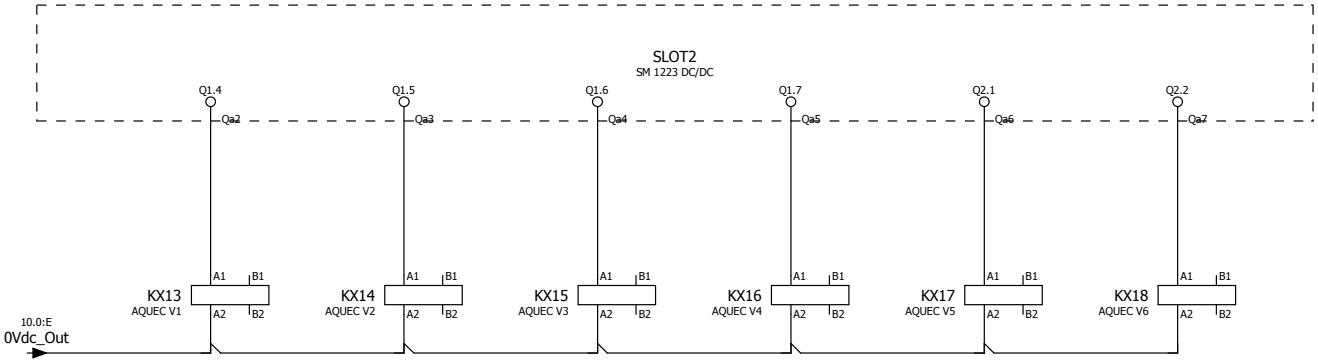

			Data	12/07/2023	Projeto de Quadro de automação Genérico		DESO	Acionamento_VAL_Aquecimento		=	
			Editor	JUNIOR						+	
			Verif						Quadro_Aut_01	Folha 11	
Alteração	Data	Nome	Orig		Em substituição de	Substituído por				Página 10 / 15	

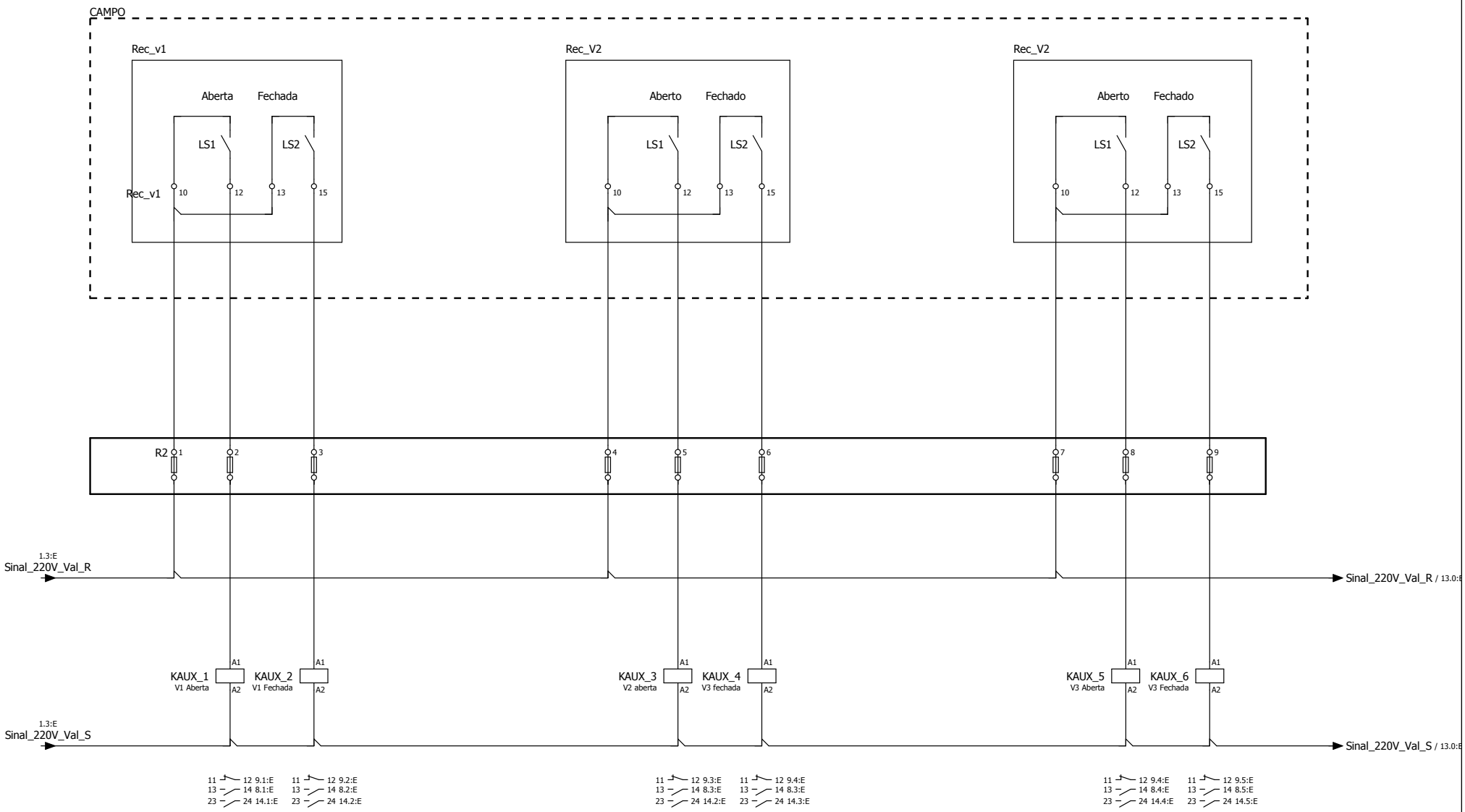

11 13

			Data	15/07/2023		DESO	Sinal 220V Campo - Aberto/Fechado - Recalque		=	
			Editor	JUNIOR					+	
			Verif		Projeto de Quadro de automação Genérico			Quadro_Aut_01	Folha	12
Alteração	Data	Nome	Orig		Em substituição de	Substituído por			Página	11 / 15

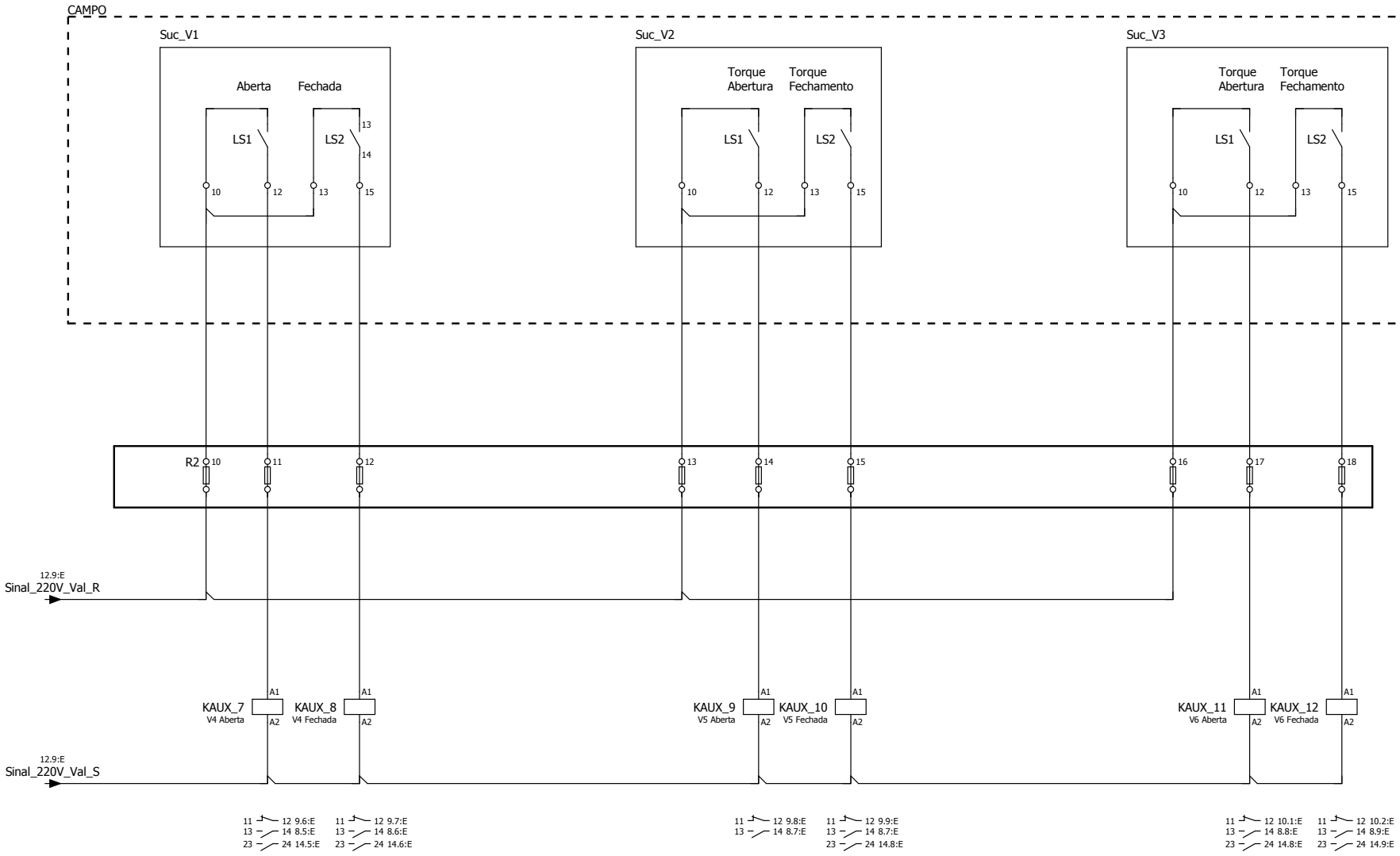

12 14

			Data	12/07/2023		DESO	Sinal 220V Campo - Aberto/Fechado - Sucção			=	
			Editor	JUNIOR						+	
			Verif		Projeto de Quadro de automação Genérico				Quadro_Aut_01	Folha 13	
Alteração	Data	Nome	Orig		Em substituição de	Substituído por				Página 12 / 15	

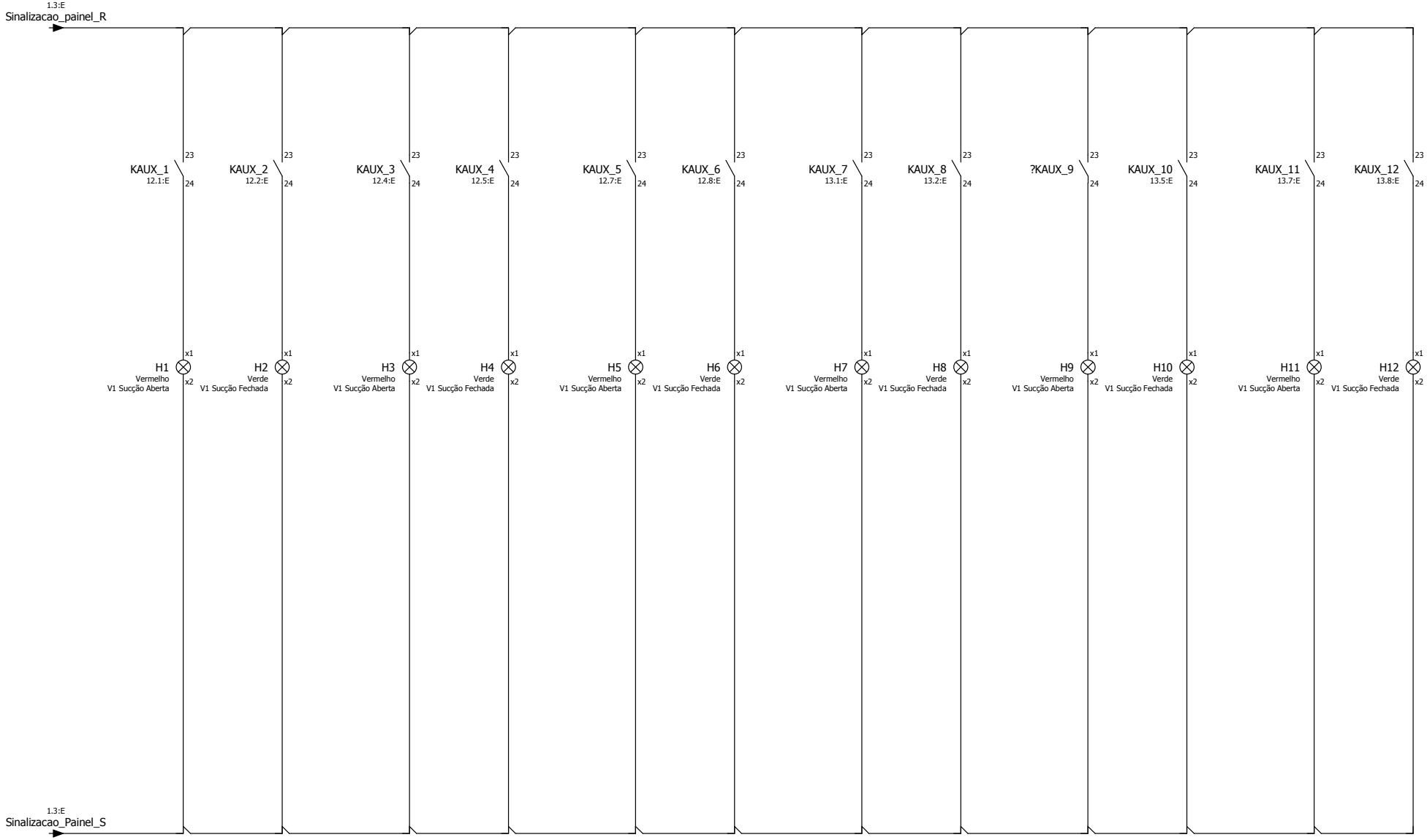

13 15

			Data	15/07/2023	Projeto de Quadro de automação Genérico		DESO	Sinalização Painel - Aberto/Fechado		=	
			Editor	JUNIOR						+	
			Verif						Quadro_Aut_01	Folha 14	
Alteração	Data	Nome	Orig		Em substituição de	Substituído por				Página 13 / 15	

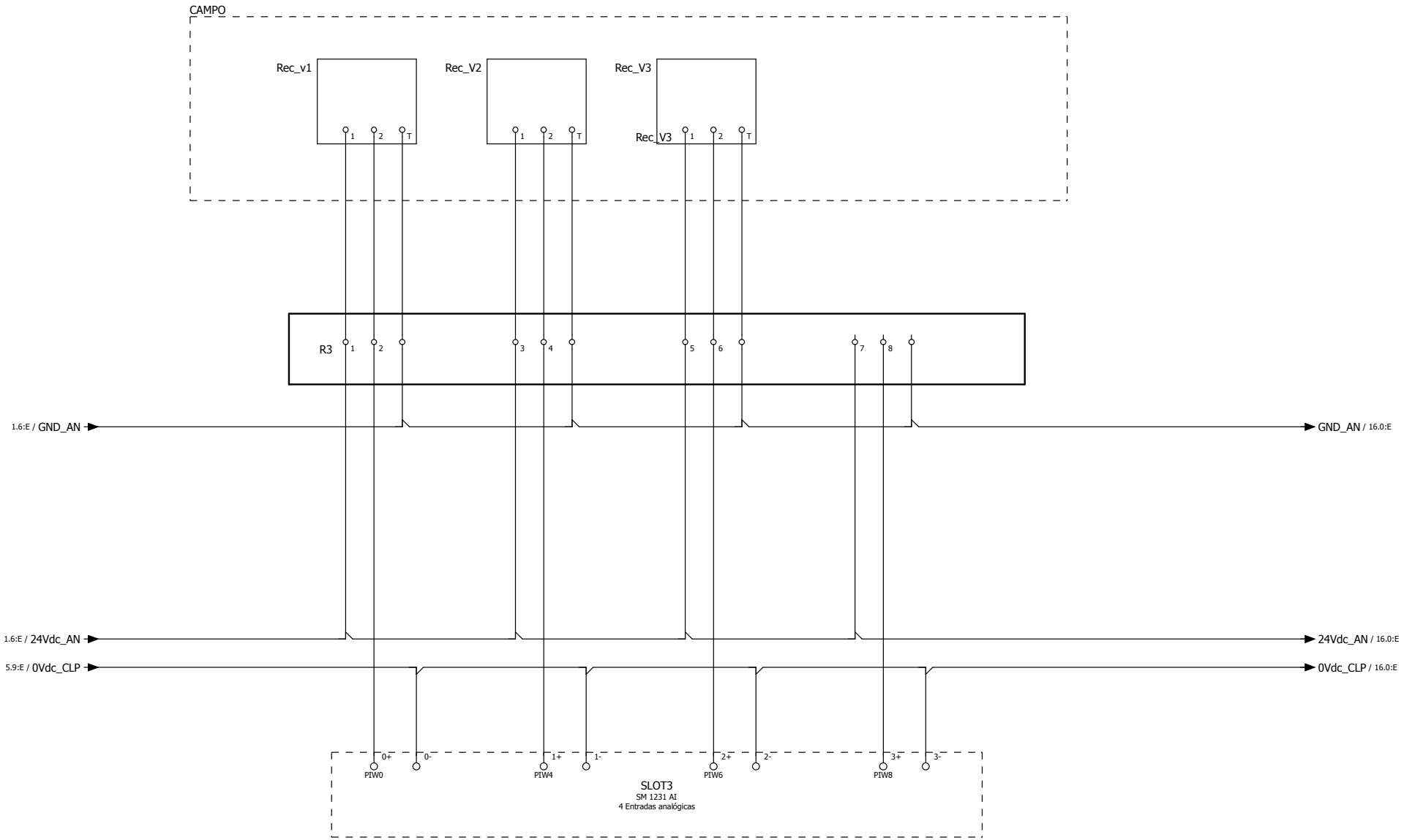

14 16

			Data	12/07/2023		DESO	Entradas Analogicas - Posição		=	
			Editor	JUNIOR					+	
			Verif		Projeto de Quadro de automação Genérico			Quadro_Aut_01	Folha	15
Alteração	Data	Nome	Orig		Em substituição de / Substituído por				Página	14 / 15

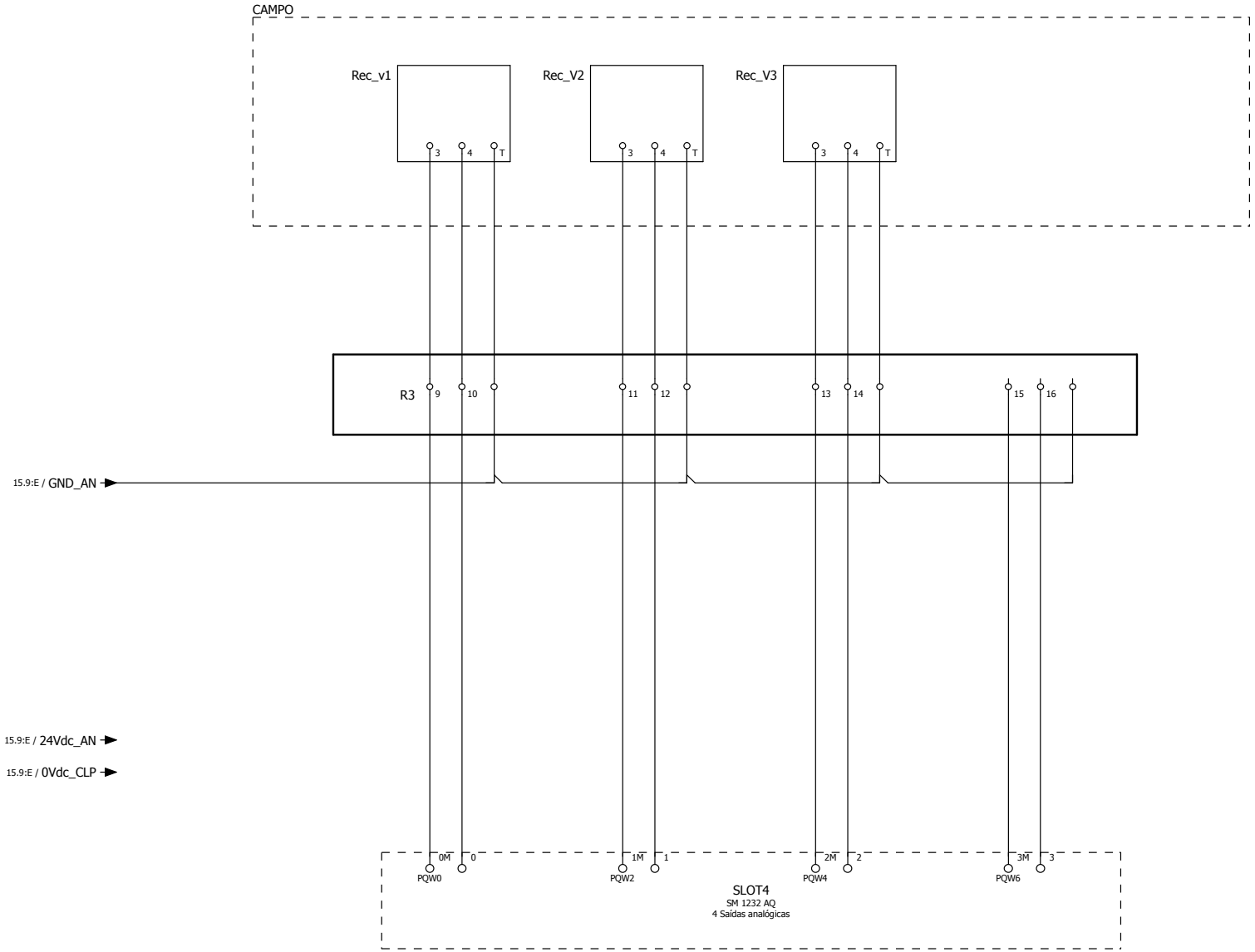

15

			Data	12/07/2023		DESO	Saídas Analogicas - Posição		=	
			Editor	JUNIOR					+	
			Verif		Projeto de Quadro de automação Genérico			Quadro_Aut_01	Folha	16
Alteração	Data	Nome	Orig		Em substituição de / Substituído por				Página	15 / 15