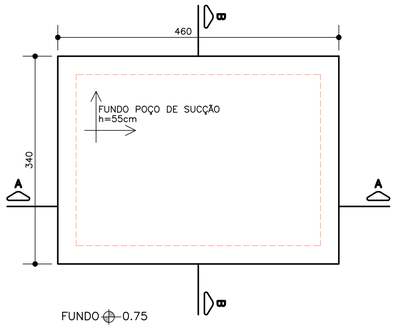

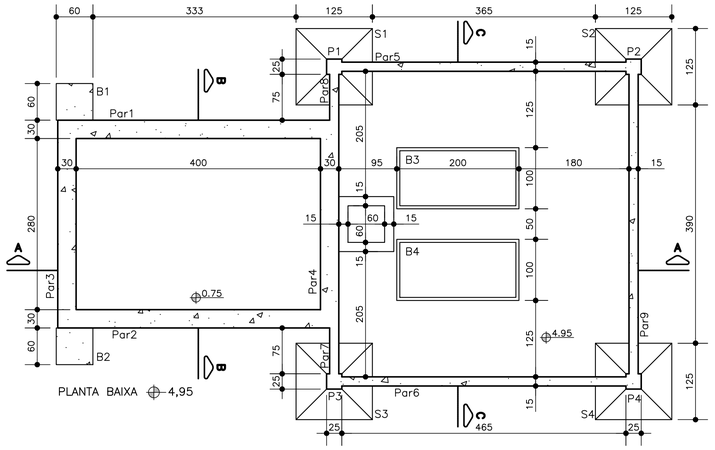

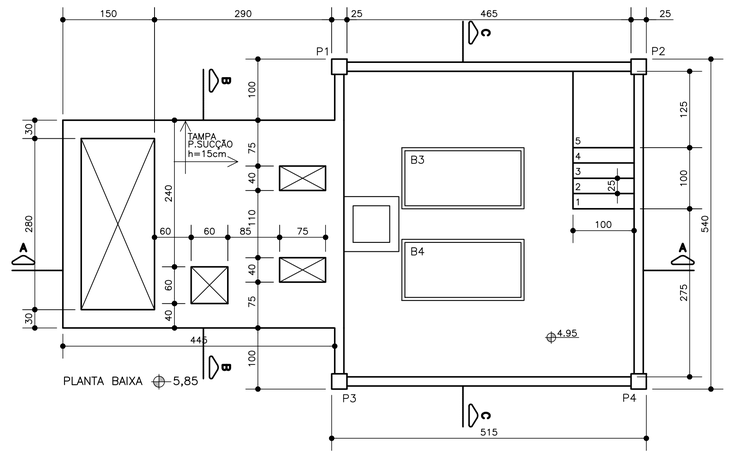

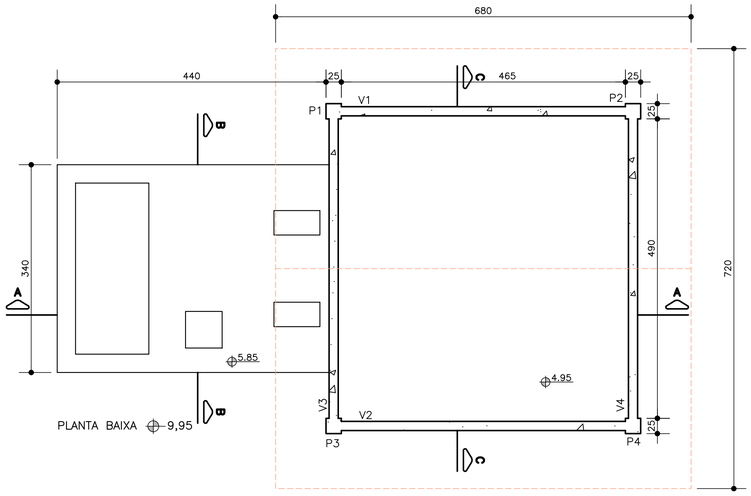

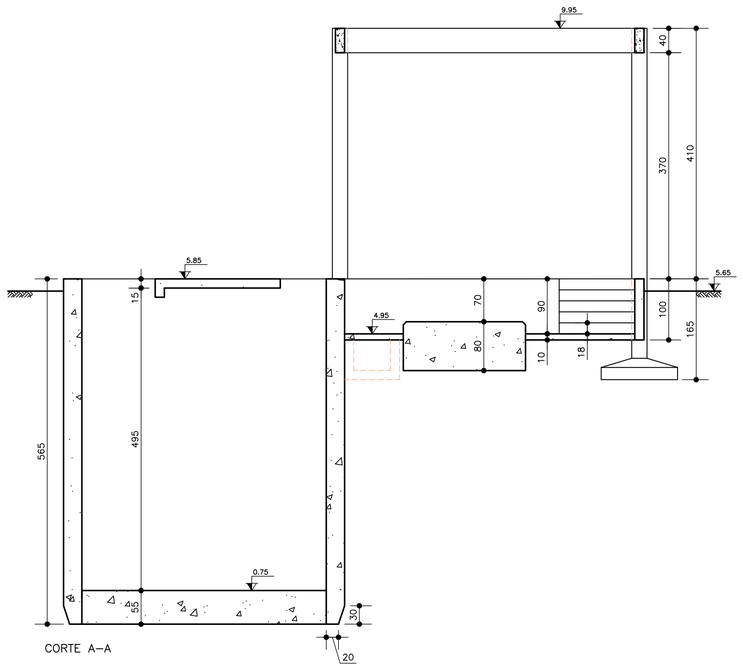

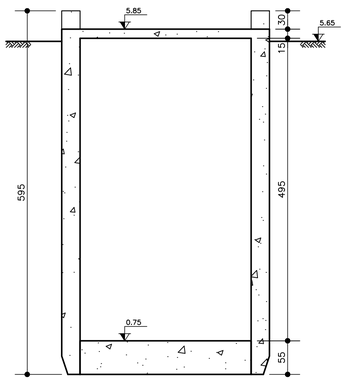

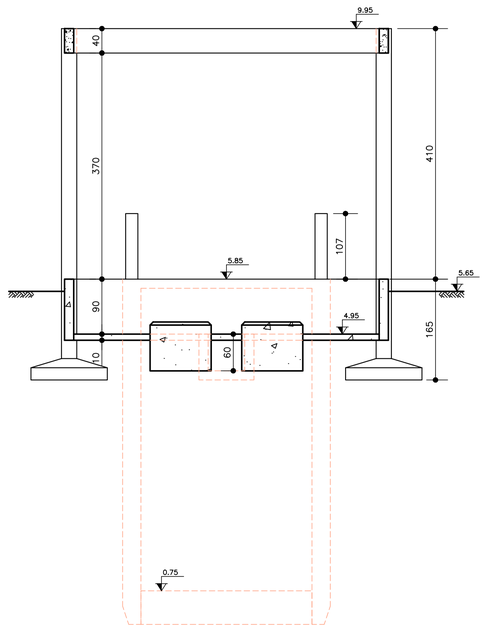

NOTAS:

1-Concreto C30: fck≥30MPa - fator A/C<0,50
diâmetro máximo do agregado graúdo: 19mm

2-Aço CA-50A e CA-60B

3-Cotas em centímetros (cm), e níveis em metros (m)

4-RN de acordo com o projeto hidráulico.-

5-Utilizar lastro de concreto magro sob a sapata, com espessura de 5 cm.

6-Verificar no proj. hidráulico, as peças a serem fixadas antes da concretagem

7-Cobrimento das armaduras: 5cm

8-Nas aberturas e passagem de tubulações, cortar e dobrar a ferragem, mantendo o cobrimento.

9-A metodologia a ser utilizada na escavação do poço de sucção será a seguinte:
As paredes serão concretadas ao nível do terreno em alturas de 1,00 m. O seu interior será então escavado, fazendo com que o seu peso próprio afunde todo o conjunto e as paredes funcionem como escoramento. Atingido o nível 0,20 a escavação será paralisada e o fundo será concretado. Toda escavação será acompanhada por bombas e/ou ponteiras filtrantes para o esgotamento do seu interior.

FL. 1/3

REVISÃO					DESO		DESENHO DE REFERÊNCIA	
Nº	DATA	DESCRIÇÃO	EXECUTADO POR	APROVADO POR	ACEITO	DATA	TÍTULO	NÚMERO

NOTAS

DESO
VISTO E ACEITO
ESTA ACEITAÇÃO NÃO ISENTA A CONTRATADA DAS RESPONSABILIDADES E OBRIGAÇÕES CONTIDAS NO CONTRATO

ANALISADO
APROVADO
VISTO

EXECUTADO POR

TOPOGRAFIA
DESENHO TOPOGRAFIA
PROJETO HUNALD CARVALHO FEV/2023
DESENHO PROJETO HUNALD CARVALHO FEV/2023
APROVAÇÃO

DESO COMPANHIA DE SANEAMENTO DE SERGIPE

PROJETO DE ESGOTO SANITÁRIO - BACIA EE-04 - ARACAJU/SE

PROJETO ESTRUTURAL

ESTAÇÃO ELEVATÓRIA - FORMAS

REVISÃO:	ESCALA:	Nº DESO:	Nº FIRMA:
0	1:50	PC-23-013	01