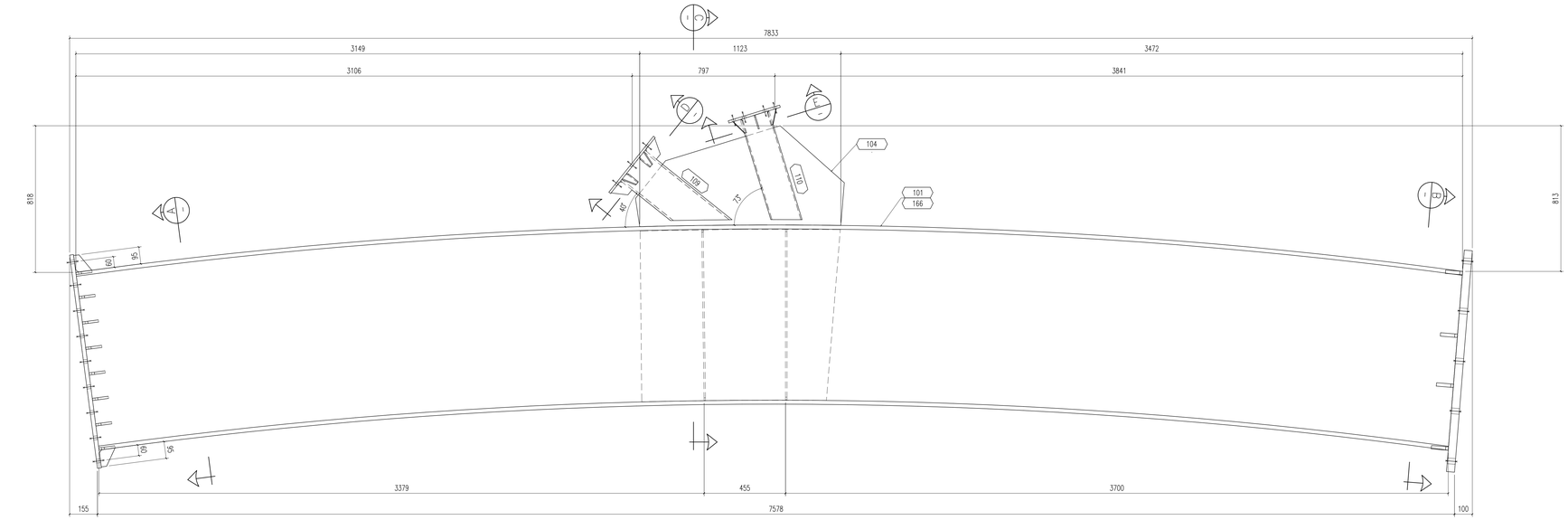

PPB-101 n.2
ESC.: 1/15

PPB-112 n.2
ESC.: 1/15

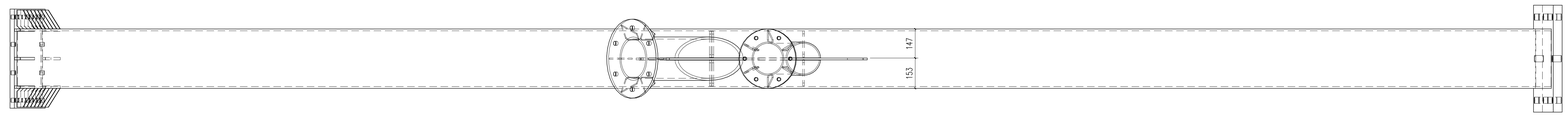

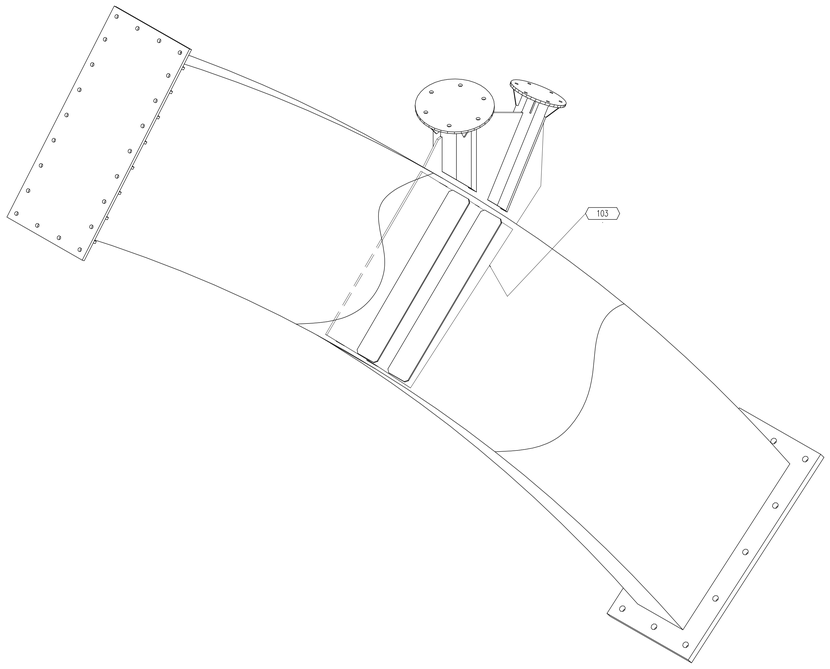

DETALHE 3D
ESC.: 1/15

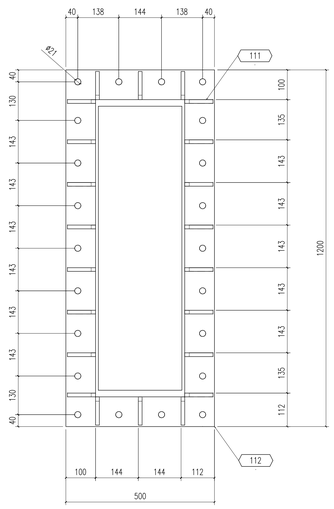

SEÇÃO A
ESC.:1:10

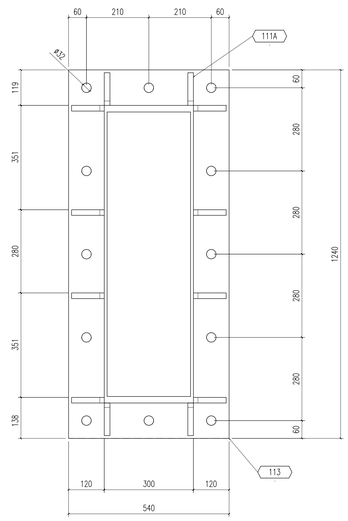

SEÇÃO B
ESC.:1:10

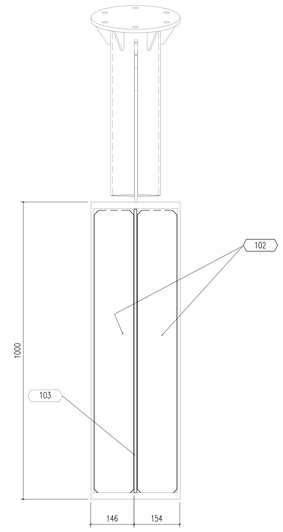

SEÇÃO C
ESC.:1:10

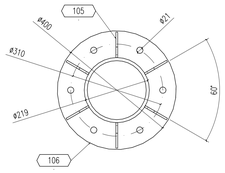

SEÇÃO D
ESC.:1:10

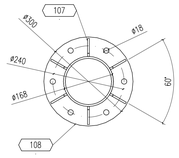

SEÇÃO E
ESC.:1:10

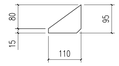

POS. 111A

1	0,1
2	0,15
3	0,35
4	0,3
5	0,25
6	0,2
8	0,1
COR	ESP.

FORMATO A0
ESCALA DE PLOTAGEM – 1/1

LISTA MATERIAIS

PESO TOTAL: 9909.6 kg. | SUPERFICE A TRATAR: 79.2 m²

MAR. POS.	QTDE	DESCRIÇÃO	MAT.	Peso Unit.	Peso Tot.	AREA m²
PPB-101	2	TR-1000X300X10X22		2477.4	4954.8	59.6
101	2	TR-1000X300X10X22 x 7693.8	SAC-350	1901.1	3802.2	20.0
102	8	Lam 8.0 x 133.0 x 954.0	SAC-350	7.9	63.2	1.1
103	2	Lam 9.5 x 1113.8 x 1048.2	SAC-350	76.4	152.8	2.4
104	2	Lam 9.5 x 569.7 x 1166.3	SAC-350	36.6	73.2	1.4
105	12	Lam 6.3 x 80.0 x 85.9	SAC-350	0.2	2.4	0.1
106	2	Lam 12.5 x 400.0 x 400.0	SAC-350	12.3	24.6	0.3
107	12	Lam 6.3 x 80.0 x 61.2	SAC-350	0.1	1.2	0.1
108	2	Lam 12.5 x 300.0 x 300.0	SAC-350	6.9	13.8	0.2
109	2	TC219X10 x 620.7	SAC-350	36.3	72.6	0.4
110	2	TC168X6 x 635.6	SAC-350	17.3	34.6	0.3
111	44	Lam 12.5 x 90.0 x 95.0	SAC-350	0.5	22.0	0.5
111A	24	Lam 19.0 x 95.0 x 110.0	SAC-350	0.5	12.0	0.3
112	2	Lam 22.0 x 500.0 x 1200.0	SAC-350	103.6	207.2	1.3
113	2	Lam 45.0 x 540.0 x 1240.0	SAC-350	236.5	473.0	1.5
PPB-112	2	TR-1000X300X10X22		2477.4	4954.8	19.6
102	8	Lam 8.0 x 133.0 x 954.0	SAC-350	7.9	63.2	1.1
103	2	Lam 9.5 x 1113.8 x 1048.2	SAC-350	76.4	152.8	2.4
104	2	Lam 9.5 x 569.7 x 1166.3	SAC-350	36.6	73.2	1.4
105	12	Lam 6.3 x 80.0 x 85.9	SAC-350	0.2	2.4	0.1
106	2	Lam 12.5 x 400.0 x 400.0	SAC-350	12.3	24.6	0.3
107	12	Lam 6.3 x 80.0 x 61.2	SAC-350	0.1	1.2	0.1
108	2	Lam 12.5 x 300.0 x 300.0	SAC-350	6.9	13.8	0.2
109	2	TC219X10 x 620.7	SAC-350	36.3	72.6	0.4
110	2	TC168X6 x 635.6	SAC-350	17.3	34.6	0.3
111	44	Lam 12.5 x 90.0 x 95.0	SAC-350	0.5	22.0	0.5
111A	24	Lam 19.0 x 95.0 x 110.0	SAC-350	0.5	12.0	0.3
112	2	Lam 22.0 x 500.0 x 1200.0	SAC-350	103.6	207.2	1.3
113	2	Lam 45.0 x 540.0 x 1240.0	SAC-350	236.5	473.0	1.5
166	2	TR-1000X300X10X22 x 7693.8	SAC-350	1901.1	3802.2	

1) TODAS DIMENSÕES EM MILÍMETROS
2) UTILIZAR ELETRODOS AWS E 70–18 60–13
3) TODOS OS PARAFUSOS SÃO ASTM A–325 COM PORCAS E ARRUELAS LISAS(E.A.)
4) FUROS NÃO COTADOS ø14 mm
5) TODOS OS CHANFROS A 45° (E.A.)

0	EMISSÃO INICIAL	28/12/16	ARTUR	MÁRCIO	ARI

DESCRIÇÃO

AS INFORMAÇÕES DESTE DOCUMENTO SÃO PROPRIEDADE DA HISPANO/EBESA , SENDO PROIBIDA A UTILIZAÇÃO FORA DA SUA FINALIDADE.

Celi Solidez e Qualidade

PCA ENGENHARIA PROJETOS CONSULTORIA ASSESSORIA

DESO COMPANHIA DE SANEAMENTO DE SERGIPE

EBESA EMPRESA BRASILEIRA DE EQUIPAMENTOS S/A
Rua Costa Barros, 915 Sl 207 - Edifício Ébano - Aldeota CEP: 60160-280- Fortaleza – CE
Fone/Fax : (85) 3236-1744

CLIENTE: CONSTRUTORA CELI

OBRA: PONTE PEDRA BRANCA

ASSUNTO: DETALHAMENTO DO ARCO DA PONTE

PROJ.: PCA	EXEC.: EBESA	VERIF.: MÁRCIO	APROV.: HUDSON
ESCALA: INDICADA	O.F.: 431		FOLHA: 01/XX
DATA: 28/12/16	Nº: EM-129.16MH-F001_R0		